LUZ NEGRA
linear lighting solutions

Tira flexible COB Roll to Roll / COB Roll to Roll flexible LED strip / *Ruban flexible COB Roll to Roll*

Características / Features / *Caractéristiques:*

- Placa de circuito galvanizada Roll to Roll, sin juntas de soldadura, ofrece mayor resistencia a la tracción. / Roll to Roll galvanised circuit board, without solder joints, offers higher tensile strength. / *Le circuit imprimé galvanisé rouleau à rouleau, sans soudure, offre une plus grande résistance à la traction.*
- Tecnología COB que no marca el punto de LED / COB technology, no dotting effect / *La technologie COB ne marque pas le point LED.*
- Cortable cada 50mm. / Cuttable every 50mm. / *Découpable tous les 50mm.*
- Se sirve en rollos de 50m. / Supplied in rolls of 50m. / *Fourni en rouleaux de 50m.*

Referencia / Reference / *Référence*	Temp. color / Colour temp. / *Temp. de couleur*	Flujo lumínico (lm/m) / Luminous flux (lm/m) / *Flux lumineux (lm/m)*	Eficiencia lumínica (lm/W) / Light efficiency (lm/W) / *Rendement lumineux (lm/W)*	Eficiencia energética / Energy efficiency / *Rendement énergétique*
31.239	2700K	1031	95.4	F

Características técnicas / Technical characteristics / *Caractéristiques techniques*

Datos técnicos / Technical data / *Données techniques*

Potencia (x metro) / Power (x metre) / *Puissance (par mètre)*	11W/m
Potencia del rollo (50m) / Power of the roll (50m) / *Puissance du rouleau (50m)*	550W
Voltaje / Voltage	24V
Grado de protección / Degree of protection / *Degré de protection*	IP20

Información de LED / LED information / *Informations du LED*

Tipo de LED / Type of LED / *Type de LED*	COB
Nº de LEDs por metro / No. of LEDs per metre / *Nº de LED par mètre*	480
Nº de LEDs por sección / No. of LEDs per section / *Nº de LED par section*	24

Temperaturas / Temperatures / *Températures*

Temperatura de trabajo / Working temperature / *Température de travail* *1	-25ºC / +45ºC
Temperatura almacenamiento / Storage temperature / *Température de stockage*	-30ºC / +80ºC

*1 Ver instrucciones de montaje / See assembly instructions / *Voir instructions de montage*

Datos fotométricos / Photometric data / *Données photométriques*

IRC / CRI	>85
Ángulo de apertura / Opening angle / *Angle d'ouverture*	180º

Prestaciones / Features / *Prestations*

Regulable / Dimmable / *Réglable*	Sí / Yes / *Oui* *2
Autoadhesivo / Self-adhesive / *Bande adhésive*	Cinta 3M / 3M tape / *Bande 3M*
Apto para / Apt for / *Convient pour*	Interior / Indoor / *Intérieur*

*2 Regulable con los controladores adecuados. / Adjustable with appropriate controllers. / *Réglable avec les contrôleurs appropriés.*

Vida media / Useful lifespan / *Durée de vie*

Vida útil estimada / Estimated lifespan / *Durée de vie estimée*	30.000h
Uso máximo ininterrumpido / Daily recommended use / *Usage maximum sans interruption*	18h

WARRANTY 5 YEARS WARRANTY · 30 000h Hours · IP20 · CE · RoHS COMPLIANT · UK CA

Luz Negra se reserva el derecho de modificar las especificaciones técnicas de sus productos. Para comprobar la información actualizada visite nuestra página web www.luznegra.net
Luz Negra reserves the right to modify the technical specifications of its products. For up-to-date information, please visit our website www.luznegra.net
Luz Negra se réserve le droit de modifier les spécifications techniques de ses produits. Pour obtenir des informations actualisées, veuillez consulter notre site www.luznegra.net

Tira flexible COB Roll to Roll / COB Roll to Roll flexible LED strip / *Ruban flexible COB Roll to Roll*

Escala 1:1 / Scale 1:1 / *Échelle 1:1*

Dimensiones en mm / Dimensions in mm / *Dimensions en mm*

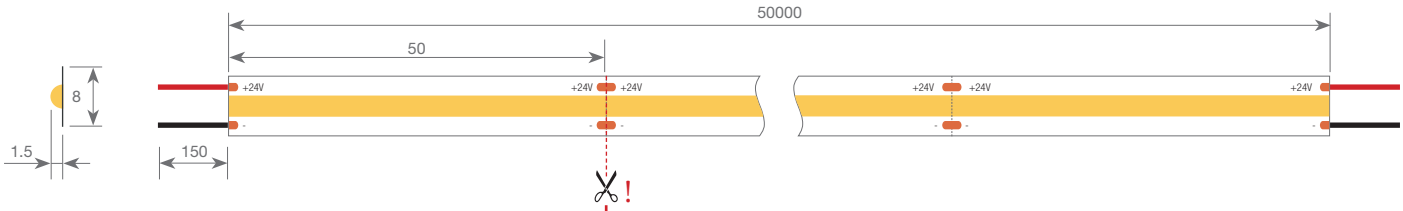

Cortar exclusivamente por la marca indicada. En tecnología COB, un corte desplazado puede dañar el primer o el último LED de la sección, interrumpir la serie eléctrica y provocar el fallo del tramo. Se recomienda sacrificar una sección de corte al inicio y/o al final de la tira.
Cut exclusively along the indicated mark. In COB technology, an off-centre cut may damage the first or last LED in the section, interrupt the electrical series and cause the segment to fail. It is recommended to sacrifice one cutting section at the beginning and/or end of the strip.
Couper exclusivement au niveau du repère indiqué. Avec la technologie COB, une coupe décalée peut endommager la première ou la dernière LED de la section, interrompre la série électrique et entraîner la défaillance du segment. Il est recommandé de sacrifier une section de coupe au début et/ou à la fin du ruban.

Dimensiones / Dimensions / *Dimensions*

Largo / Length / *Longueur du rouleau*	50000mm	Longitud sección de corte / Cutting section length / *Longueur de la section sécable*	50mm
Ancho de tira (total) / Strip width (total) / *Largeur du ruban (totale)*	8mm	Longitud del cable / Cable length / *Longueur du câble*	150mm
Alto / Height / *Hauteur*	1.5mm	Sección del cable / Cable section / *Section du câble*	2x0.5mm²

Conexionado / Connection / *Connexion*

Máxima conexión en circuito abierto / Maximum connection in open circuit / *Connexion max. en circuit ouvert*	5m	Máxima conexión en circuito cerrado / Maximum connection in closed circuit / *Connexion max. en circuit fermé*	10m

Curvas fotométricas / Photometric curves / *Courbes photométriques*

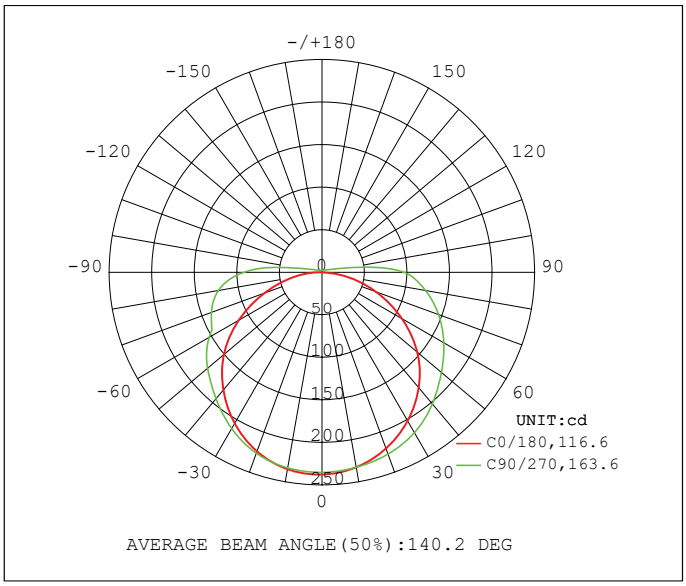

Luz Negra se reserva el derecho de modificar las especificaciones técnicas de sus productos. Para comprobar la información actualizada visite nuestra página web www.luznegra.net
Luz Negra reserves the right to modify the technical specifications of its products. For up-to-date information, please visit our website www.luznegra.net
Luz Negra se réserve le droit de modifier les spécifications techniques de ses produits. Pour obtenir des informations actualisées, veuillez consulter notre site www.luznegra.net

Tira flexible COB Roll to Roll / COB Roll to Roll flexible LED strip / *Ruban flexible COB Roll to Roll*

Instrucciones de montaje / Assembly instructions / *Instructions de montage*

1.
Limpiar la superficie de instalación.

Clean the installation surface.

Nettoyer la surface d'installation.

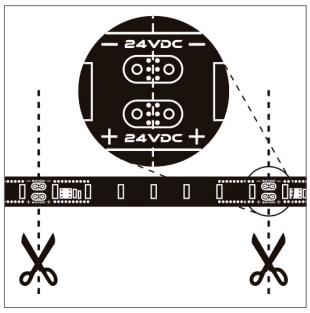

2.
Cortar por las líneas indicadas.

Cut along the indicated lines.

Couper le long des lignes pointillées.

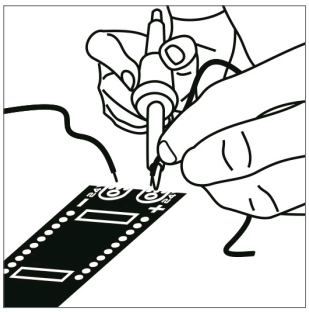

3.
La polaridad (+/-) debe respetarse. La temperatura de soldadura no puede exceder a 360ºC.

The polarity (+/-) must be respected. The
soldering temperature must not exceed 360°C.

La polarité (+/-) doit être respectée. La température de soudure ne doit pas dépasser 360°C.

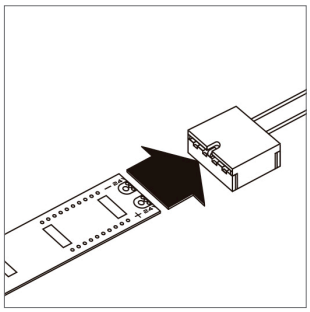

4.
Consultar nuestros conectores disponibles en IP20 - IP65.

Check out our connectors available in IP20 - IP65.

Consulter nos connecteurs disponibles en IP20 - IP65.

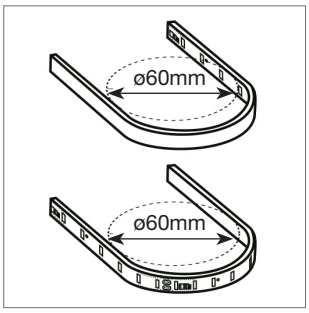

5.
Diámetro de curvatura mínimo.

Minimum bending diameter.

Diamètre minimum de courbure.

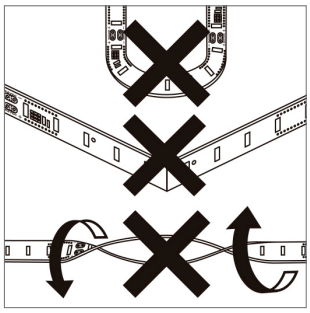

6.
Las tiras flexibles no deben retorcerse ni doblarse con ángulos cerrados.

The flexible strips must not be twisted or bent at sharp angles.

Les bandes flexibles ne doivent pas être tordues ou pliées à angle vif.

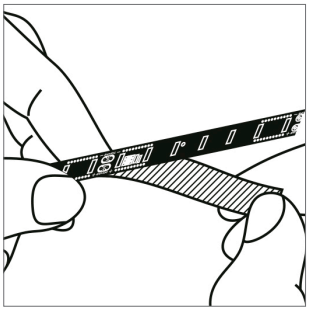

7.
Aplicar eliminando el protector de la cinta trasera.

Fix by removing the back tape protector.

Appliquer en retirant le protecteur adhésif du dos.

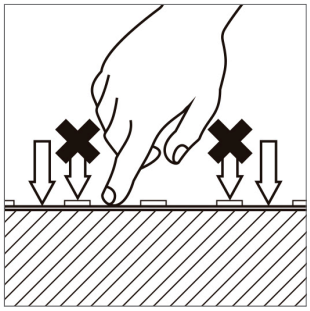

8.
A la hora de aplicar la tira, presionar entre los LEDs y nunca en la superficie del led.

When applying the strip, press between the leds and not on the surface of the LED.

Lors de l'application de la bande, appuyer entre les diodes et non pas sur la surface du LED.

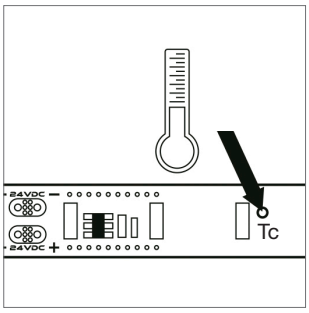

9.
Se recomienda el uso de un perfil de aluminio para su disipación térmica.*1

The use of an aluminium profile isrecommended for heat dissipation.*1

*Il est recommandé l'utilisation d'un profilé en aluminium pour la dissipation thermique.*1*

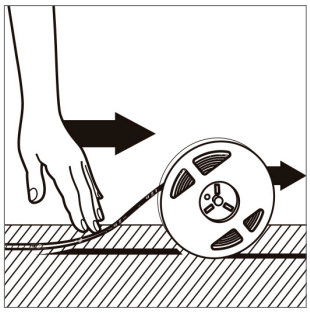

10.
Manipular la tira flexible apagada y desenrolle según se vaya aplicando.

Only handle the flexible strip when off.
Unwind and gradually put in place.

Manipuler la bande flexible et la dérouler au fur et à mesure de l'application.

Luz Negra se reserva el derecho de modificar las especificaciones técnicas de sus productos. Para comprobar la información actualizada visite nuestra página web www.luznegra.net
Luz Negra reserves the right to modify the technical specifications of its products. For up-to-date information, please visit our website www.luznegra.net
Luz Negra se réserve le droit de modifier les spécifications techniques de ses produits. Pour obtenir des informations actualisées, veuillez consulter notre site www.luznegra.net