Neón África Cut&Connect / Neon Africa Cut&Connect / *Néon Africa Cut&Connect*

Características / Features / *Caractéristiques:*

- Corte libre; al combinarse con terminales sin soldadura, facilita una instalación más rápida y cómoda. / Free cutting; when combined with solder-free terminals, it enables faster and easier installation. / *Découpe libre; associée à des connecteurs sans soudure, elle permet une installation plus rapide et plus pratique..*
- Utiliza gel de sílice gaseoso de alta calidad, resistente al amarilleamiento, a los rayos UV, al salitre, a altas temperaturas y son retardantes de llama. / Uses high quality silica gel and is resistant to yellowing, UV rays, saltpeter, high temperatures and is also flame retardant. / Il utilise un gel de silice gazeux de haute qualité, résistant au jaunissement, aux rayons UV, au salpêtre, aux températures élevées et retardateur de flamme.
- El producto cuenta con protección IP66, garantizando su estanqueidad. Sin embargo, cualquier manipulación puede comprometer esta protección. / The product has IP66 protection, ensuring its watertightness. However, any handling may compromise this protection. / *Le produit dispose d'une protection IP66, garantissant son étanchéité. Cependant, toute manipulation peut compromettre cette protection.*

Referencia / Reference / *Référence*	Temp. color / Colour temp. / *Temp. de couleur*	Flujo lumínico (lm/m) / Luminous flux (lm/m) / *Flux lumineux (lm/m)*	Eficiencia lumínica (lm/W) / Light efficiency (lm/W) / *Rendement lumineux (lm/W)*	Eficiencia energética / Energy efficiency / *Rendement énergétique*
10.341	4000K	263	27	G

Características técnicas / Technical characteristics / *Caractéristiques techniques*

Datos técnicos / Technical data / *Données techniques*

Potencia (x metro) / Power (x metre) / *Puissance (par mètre)*	10W/m
Potencia del rollo (30m) / Power of the roll (30m) / *Puissance du rouleau (30m)*	300W
Voltaje / Voltage	24V
Grado de protección / Degree of protection / *Degré de protection*	IP65

Datos fotométricos / Photometric data / *Données photométriques*

IRC / CRI	90
Ángulo de apertura / Opening angle / *Angle d'ouverture*	110º

Información de LED / LED information / *Informations du LED*

Tipo de LED / Type of LED / *Type de LED*	SMD2216
Nº de LEDs por metro / No. of LEDs per metre / *Nº de LED par mètre*	180

Prestaciones / Features / *Prestations*

Regulable / Dimmable / *Réglable*	Sí / Yes / *Oui* *1
Modo de instalación / Installation mode / *Mode d'installation*	Superficie - encastre / Surface - recessed / *Surface - Encastré*
Apto para / Apt for / *Convient pour*	Interior y exterior / Indoor and outdoor / *Intérieur et extérieur*

*1 Regulable con los controladores adecuados. / Adjustable with appropriate controllers. / *Réglable avec les contrôleurs appropriés.*

Temperaturas / Temperatures / *Températures*

Temperatura de trabajo / Working temperature / *Température de travail*	-25ºC / +45ºC
Temperatura almacenamiento / Storage temperature / *Température de stockage*	-30ºC / +80ºC

Vida media / Average lifespan / *Durée de vie*

Vida útil estimada / Estimated lifespan / *Durée de vie estimée*	30000h *2
Uso máximo ininterrumpido / Daily recommended use / *Usage maximum sans interruption*	18h

*2 En función de la disipación del perfil, de las horas diarias trabajadas y de la temperatura externa ambiental de trabajo. / Depending on the dissipation of the profile, the daily working hours and the external environmental working temperature. / *En fonction de la dissipation thermique du profilé, des heures travaillées par jour et de la température environnementale de travail.*

Luz Negra se reserva el derecho de modificar las especificaciones técnicas de sus productos. Para comprobar la información actualizada visite nuestra página web www.luznegra.net
Luz Negra reserves the right to modify the technical specifications of its products. For up-to-date information, please visit our website www.luznegra.net
Luz Negra se réserve le droit de modifier les spécifications techniques de ses produits. Pour obtenir des informations actualisées, veuillez consulter notre site www.luznegra.net

Neón África Cut&Connect / Neon Africa Cut&Connect / *Néon Africa Cut&Connect*

Escala 1:1 / Scale 1:1 / *Échelle 1:1*

Dimensiones en mm / Dimensions in mm / *Dimensions en mm*

Largo / Length / *Longueur du rouleau*	30000mm	Longitud sección de corte / Cutting section length / *Longueur de la section sécable*	5.56mm
Ancho / Width / *Largeur*	4mm	Longitud del cable / Cable length / *Longueur du câble*	1000mm
Alto / Height / *Hauteur*	8mm	Salida del cable / Cable outlet / *Sortie du câble*	Por 1 extremo / At 1 end *Par 1 extrémité*
Tipo de conector / Connector type / *Type de connecteur*	DuPont 2.54 Macho / Male / *Mâle*	Sección del cable / Cable section / *Section du câble*	2x0.5mm²

Conexionado / Connection / *Connexion*

Máxima conexión en circuito abierto / Maximum connection in open circuit / *Connexion max. en circuit ouvert*	5m	Máxima conexión en circuito cerrado / Maximum connection in closed circuit / *Connexion max. en circuit fermé*	10m

Curvas fotométricas / Photometric curves / *Courbes photométriques*

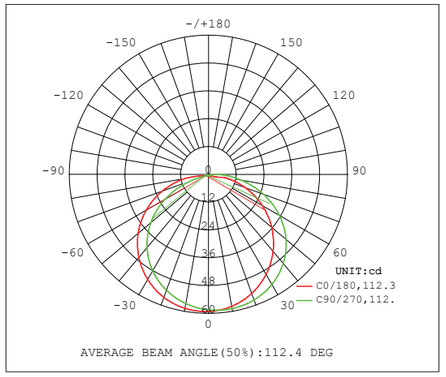

Diámetro de curvatura / Bending diameter / *Diamètre de courbure*

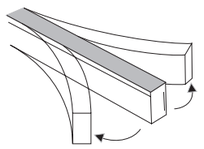

Horizontal

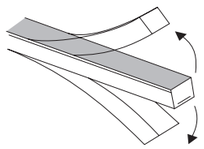

Vertical

Diámetro min. Ø60mm
Min. diameter Ø60mm
Diamètre min. Ø60mm

Luz Negra se reserva el derecho de modificar las especificaciones técnicas de sus productos. Para comprobar la información actualizada visite nuestra página web www.luznegra.net
Luz Negra reserves the right to modify the technical specifications of its products. For up-to-date information, please visit our website www.luznegra.net
Luz Negra se réserve le droit de modifier les spécifications techniques de ses produits. Pour obtenir des informations actualisées, veuillez consulter notre site www.luznegra.net

Neón África Cut&Connect / Neon Africa Cut&Connect / *Néon Africa Cut&Connect*

Fijación / Fixing / *Fixation*

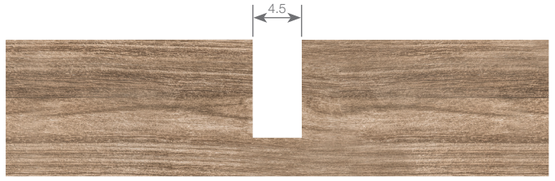

Accesorios compatibles / Compatible accessories / *Accessoires compatibles*

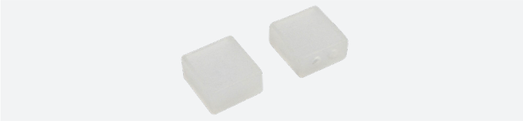

19.596 Tapa de silicona glaseada.
Frosted silicone endcap.
Embout en silicone glacé.

19.597 Tapa de silicona glaseada con agujero pasacable
Frosted silicone endcap with cable hole.
Embout en silicone glacé avec passe-câble.

19.598 Conector rápido de 2m.
2m fast connector.
Connecteur rapide de 2m.

20.091 Grapa de fijación de encastre en acero inoxidable.
Embedding stainless steel fixing clip.
Clip de fixation encastrement en acier inoxydable.

20.092 Grapa de fijación de superficie en acero inoxidable.
Surface stainless steel fixing clip.
Clip de fixation surface en acier inoxydable.

22.138 Silicona opalina para estancar 45gr.
Opal silicone for waterproof 45gr.
Silicone opaline pour étancher tube 45gr.

22.140 Silicona transparente para estancar 45gr.
Transparent silicone for waterproof 45gr.
Silicone transparent pour étancher tube 45gr.

Luz Negra se reserva el derecho de modificar las especificaciones técnicas de sus productos. Para comprobar la información actualizada visite nuestra página web www.luznegra.net
Luz Negra reserves the right to modify the technical specifications of its products. For up-to-date information, please visit our website www.luznegra.net
Luz Negra se réserve le droit de modifier les spécifications techniques de ses produits. Pour obtenir des informations actualisées, veuillez consulter notre site www.luznegra.net

Neón África Cut&Connect / Neon Africa Cut&Connect / *Néon Africa Cut&Connect*

Instrucciones de montaje – encastre en madera / Installation instructions – recessed mounting in wood / *Instructions de montage – encastrement dans le bois*

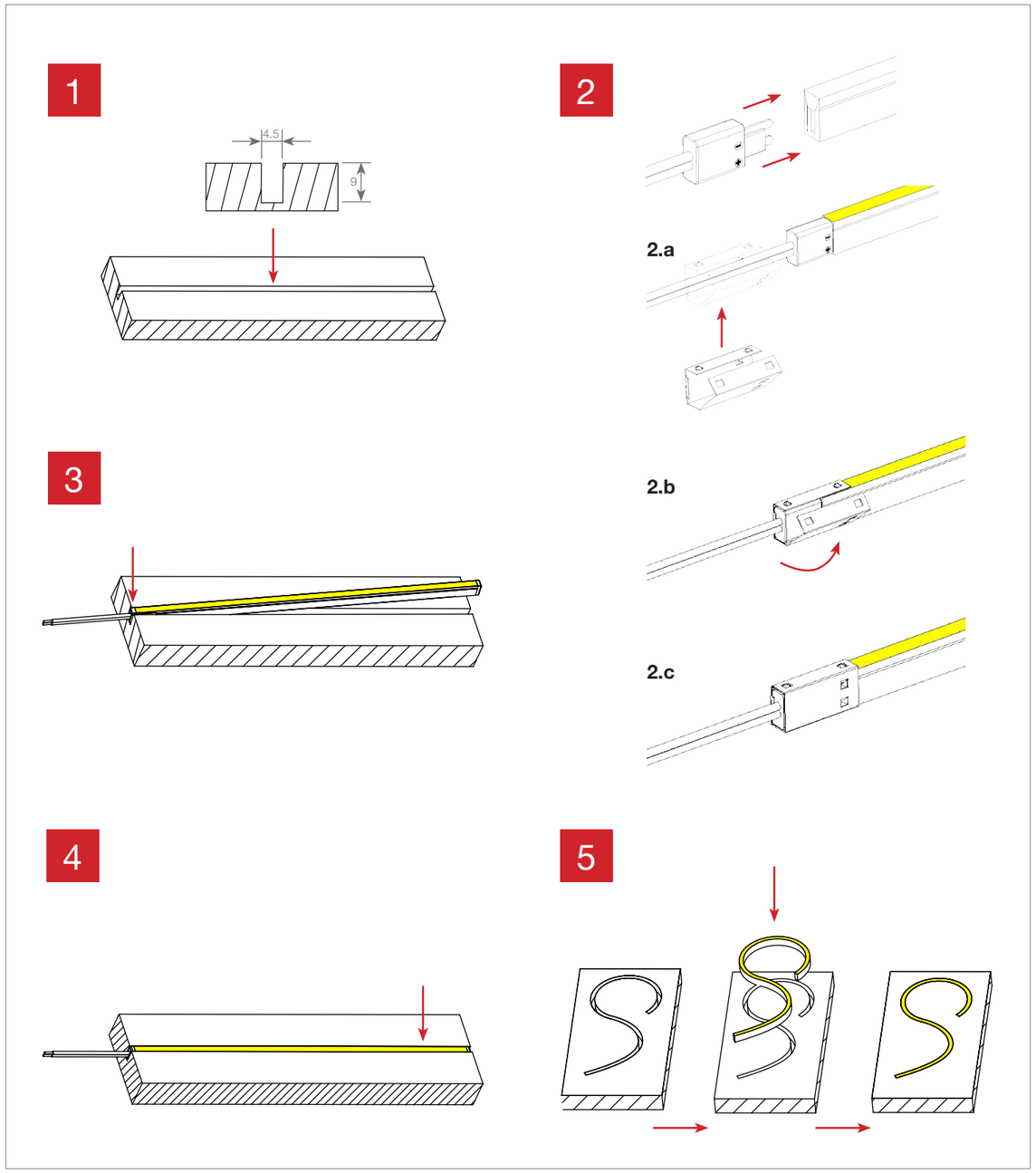

Luz Negra se reserva el derecho de modificar las especificaciones técnicas de sus productos. Para comprobar la información actualizada visite nuestra página web www.luznegra.net
Luz Negra reserves the right to modify the technical specifications of its products. For up-to-date information, please visit our website www.luznegra.net
Luz Negra se réserve le droit de modifier les spécifications techniques de ses produits. Pour obtenir des informations actualisées, veuillez consulter notre site www.luznegra.net

LUZ NEGRA
linear lighting solutions

Neón África Cut&Connect / Neon Africa Cut&Connect / *Néon Africa Cut&Connect*

Instrucciones de montaje con grapa de encastre / Installation instructions with recessing clip / *Instructions de montage avec clip d'encliquetage*

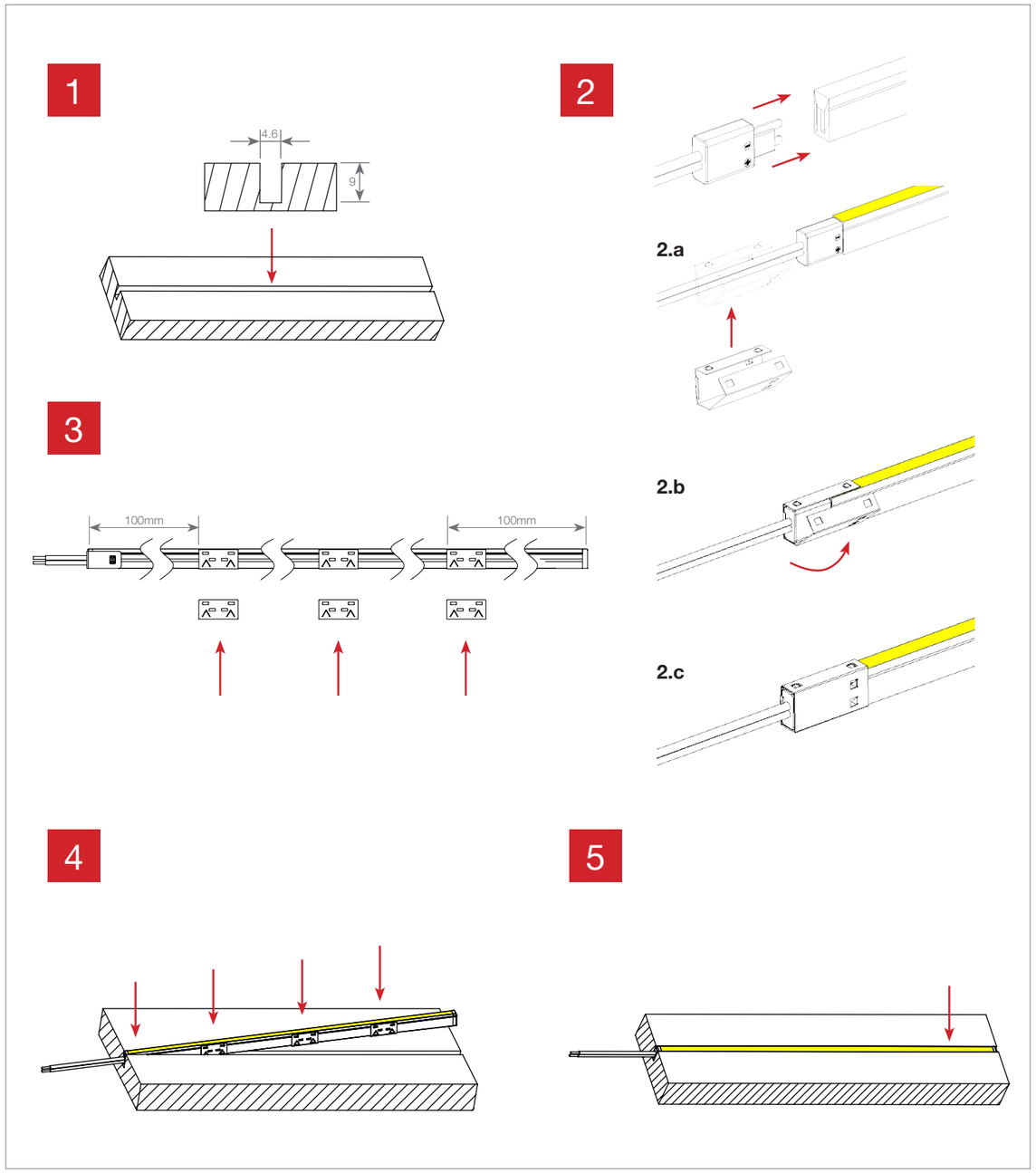

Luz Negra se reserva el derecho de modificar las especificaciones técnicas de sus productos. Para comprobar la información actualizada visite nuestra página web www.luznegra.net
Luz Negra reserves the right to modify the technical specifications of its products. For up-to-date information, please visit our website www.luznegra.net
Luz Negra se réserve le droit de modifier les spécifications techniques de ses produits. Pour obtenir des informations actualisées, veuillez consulter notre site www.luznegra.net

Neón África Cut&Connect / Neon Africa Cut&Connect / *Néon Africa Cut&Connect*

Instrucciones de montaje con grapa de superficie / Installation instructions with surface clip / *Instructions de montage avec clip de surface*

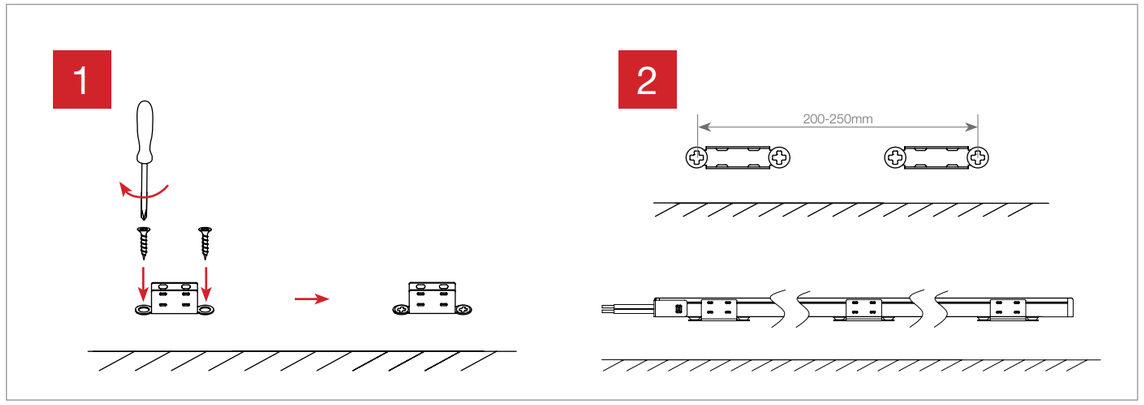

Instrucciones que no requieren soldar / Instructions that do not require soldering / *Instructions ne nécessitant pas de soudure*

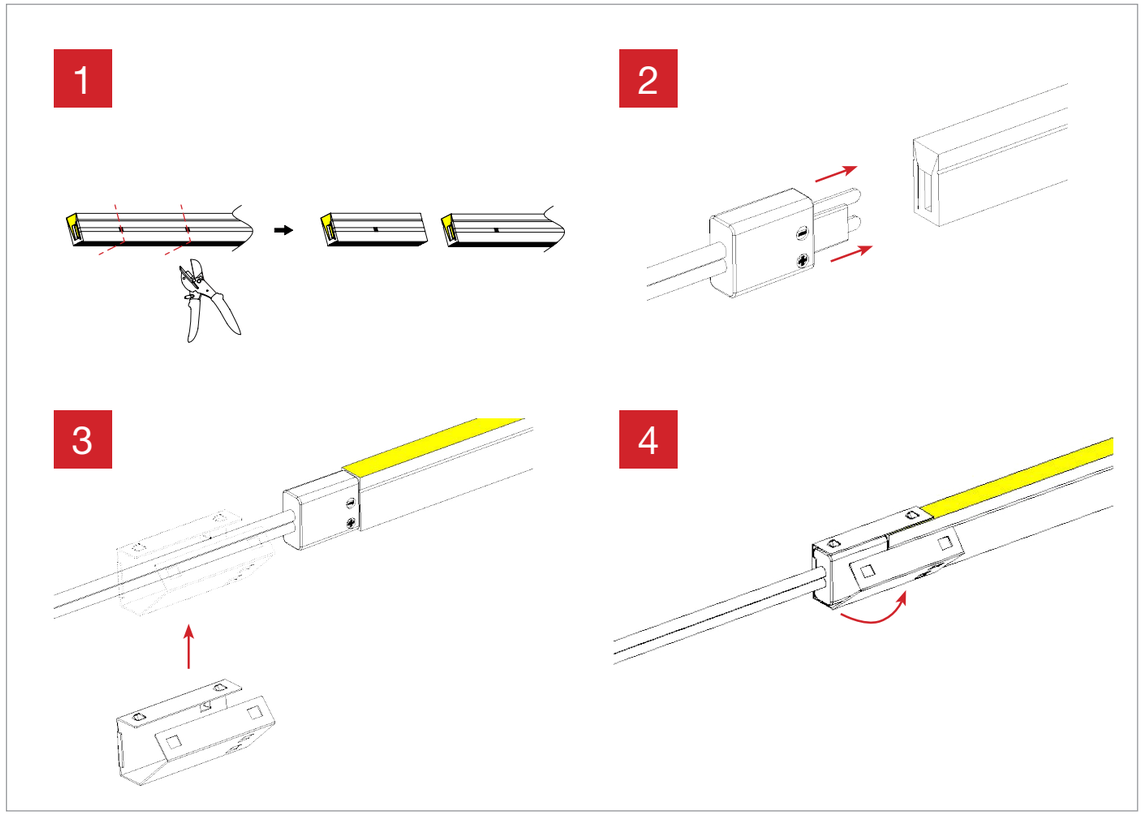

Luz Negra se reserva el derecho de modificar las especificaciones técnicas de sus productos. Para comprobar la información actualizada visite nuestra página web www.luznegra.net
Luz Negra reserves the right to modify the technical specifications of its products. For up-to-date information, please visit our website www.luznegra.net
Luz Negra se réserve le droit de modifier les spécifications techniques de ses produits. Pour obtenir des informations actualisées, veuillez consulter notre site www.luznegra.net

Neón África Cut&Connect / Neon Africa Cut&Connect / *Néon Africa Cut&Connect*

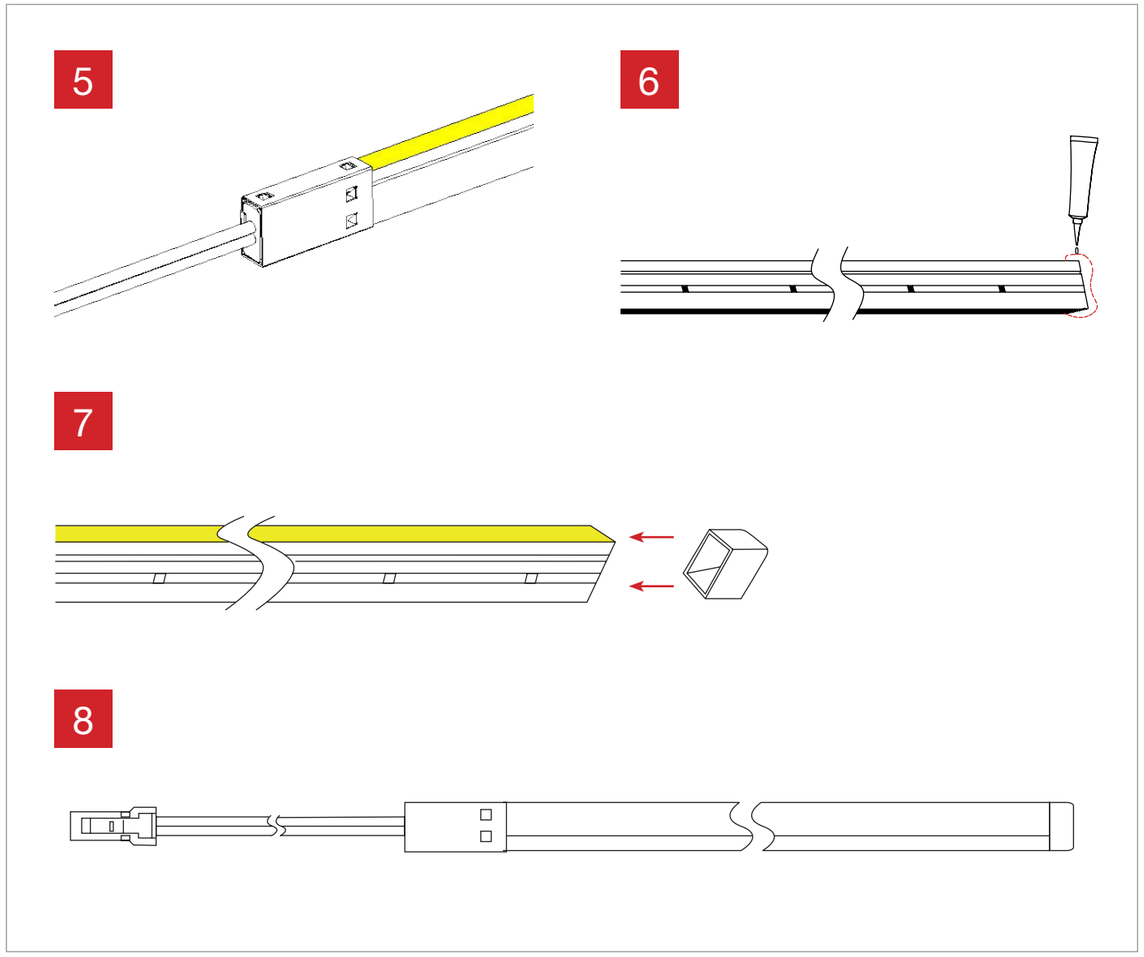

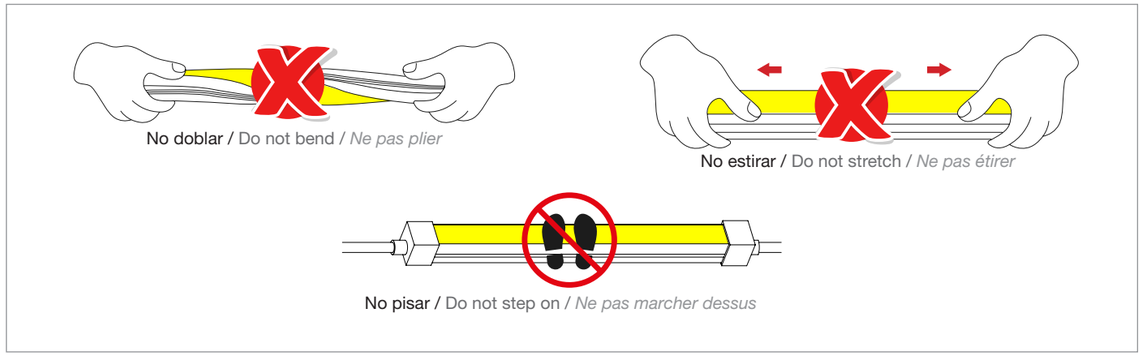

Luz Negra se reserva el derecho de modificar las especificaciones técnicas de sus productos. Para comprobar la información actualizada visite nuestra página web www.luznegra.net
Luz Negra reserves the right to modify the technical specifications of its products. For up-to-date information, please visit our website www.luznegra.net
Luz Negra se réserve le droit de modifier les spécifications techniques de ses produits. Pour obtenir des informations actualisées, veuillez consulter notre site www.luznegra.net