FILTRO DE SEÑAL SPI PARA LED DIGITAL

LED DIGITAL

Ref: 41.094 **5V-24V**

Se trata de un filtro de señal SPI para resolver los problemas de distancia del cable de instalación, en el cual el controlador, tiene que estar ubicado a una distancia considerable no superior a 2m. Dependiendo del controlador, la transmisión de señal de los leds se ve afectada haciendo que la señal sea muy débil. El cableado es muy complicado, ya que no podemos hacer pasar muchos cables.

Con este producto estabilizaremos la señal de datos de nuevo y solucionaremos los ruidos o la mala señal que podamos perder por la distancia del cable.

Nota:

1. La longitud máxima de línea del puerto de salida del controlador y el puerto de entrada del filtro es de 200 metros. Si supera los 200 metros, prueba o utiliza la fibra.
2. La longitud del puerto de entrada del filtro y la entrada de la luminaria no debe exceder los 5 metros.
3. Cuando el grupo de luces es de 12V-24V, el RT está abierto y cuando el grupo de luces es de 5V, el RT está conectado.
4. Está prohibido operar con electricidad. Antes de la instalación, debe apagarse y las juntas deben ser impermeables.

5V voltaje | 12V voltaje | 24V voltaje | IP20 | interior

Volatje	5V - 12V - 24V
Distancia desde el controlador hasta el filtro	hasta 200m
La distancia desde el filtro hasta su luz de píxel	máximo 5m
Medidas	75x38x28mm
Estanqueidad	IP20
Embalaje	1 unidad
Garantía	2 años

Aprobado por: CE

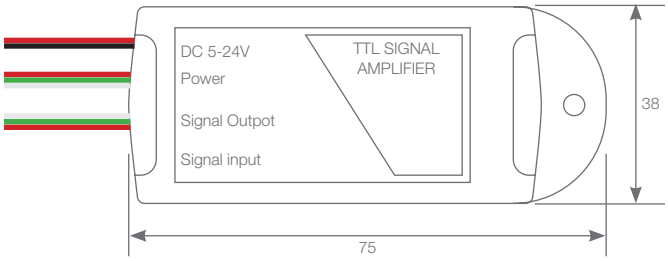

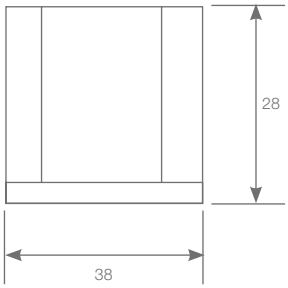

BARCELONA
C/ Carles Buhigues, 13
08420 Canovelles
Info@luznegra.net
Tel: +34 938 402 598

MADRID
C/ Adaptación, 27
28906 Getafe
centro@luznegra.net
Tel: +34 916 416 081

PARIS
113 Avenue Joffre
77450 Esbly
france@luznegra.net
Tel: +33 (0) 160 426 585

FILTRO DE SEÑAL SPI PARA LED DIGITAL

LED DIGITAL

¿Cuándo utilizaremos un 41.094?

En instalaciones de led digital en la cual el controlador esté a más de 2 metros de distancia del primer pixel de cada instalación. Debido a que es un cable tan "largo" en señal de datos nos puede ocasionar problemas.

También lo utilizaremos entre una salida de señal de datos de una tira flexible al inicio de otra tira que este a más de 2 metros de distancia.

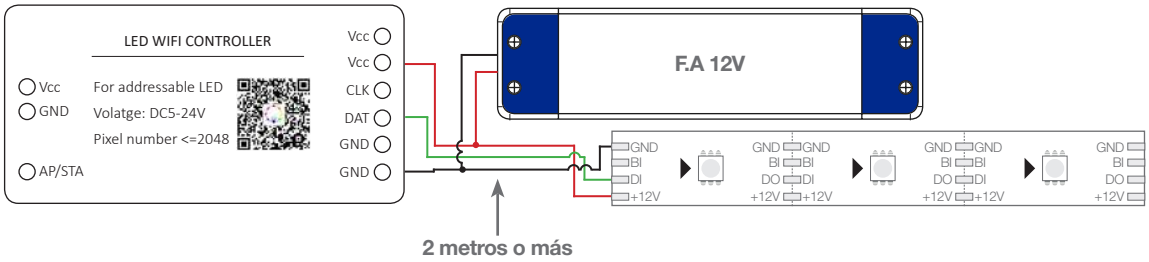

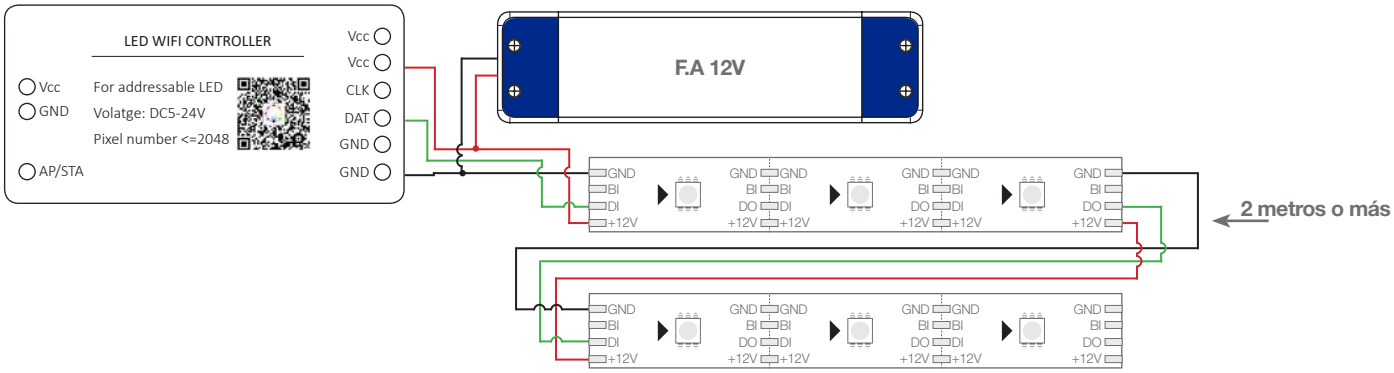

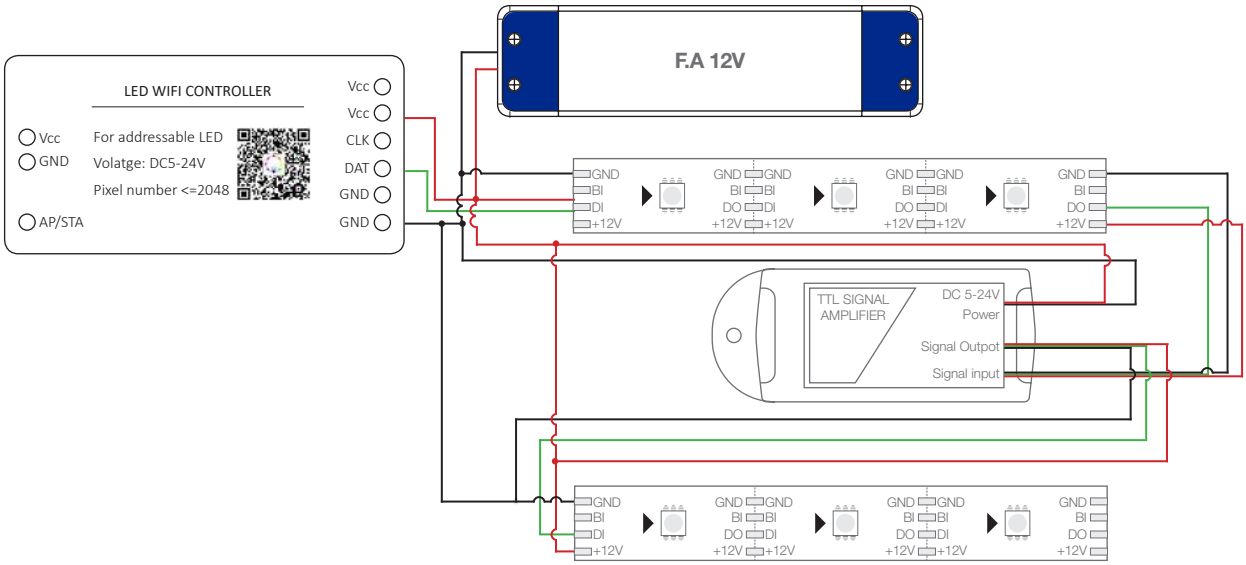

BARCELONA
C/ Carles Buhigues, 13
08420 Canovelles
Info@luznegra.net
Tel: +34 938 402 598

MADRID
C/ Adaptación, 27
28906 Getafe
centro@luznegra.net
Tel: +34 916 416 081

PARIS
113 Avenue Joffre
77450 Esbly
france@luznegra.net
Tel: +33 (0) 160 426 585

FILTRO DE SEÑAL SPI PARA LED DIGITAL

LED DIGITAL

Conexión:

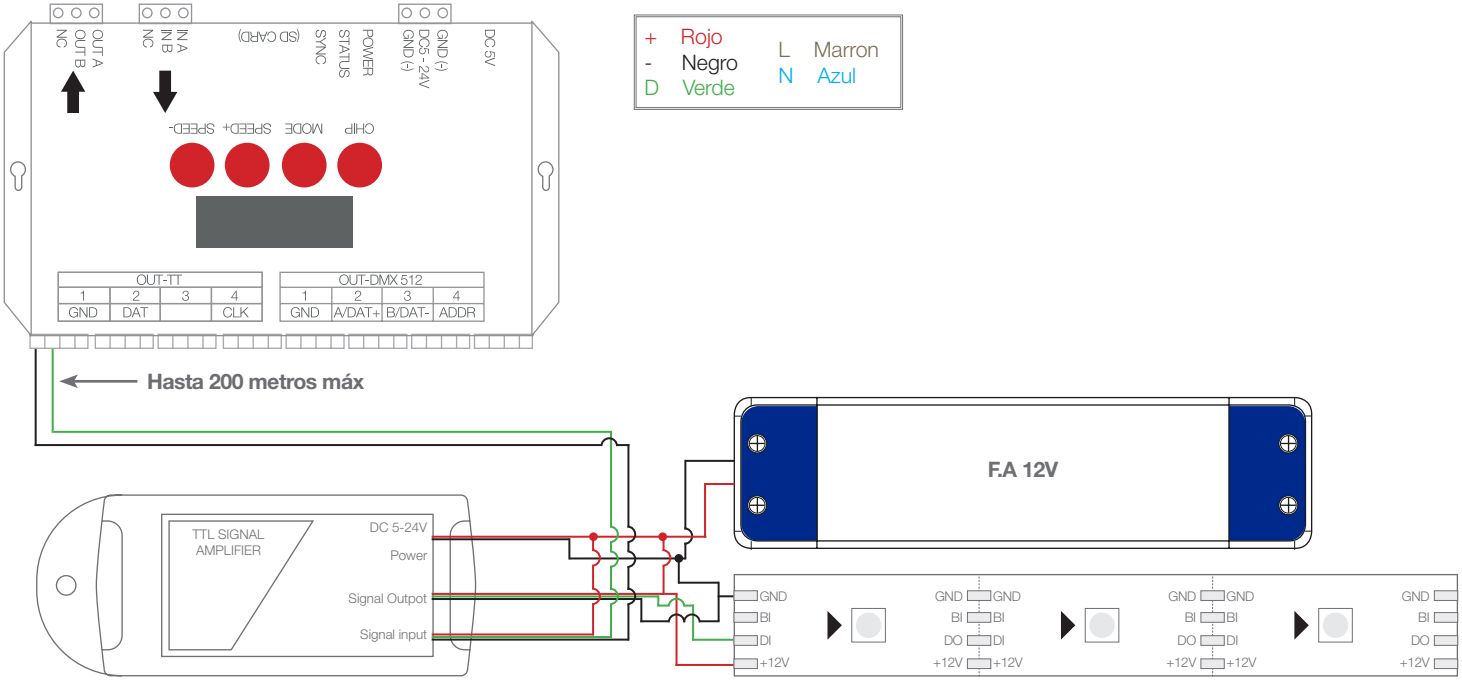

BARCELONA
C/ Carles Buhigues, 13
08420 Canovelles
Info@luznegra.net
Tel: +34 938 402 598

MADRID
C/ Adaptación, 27
28906 Getafe
centro@luznegra.net
Tel: +34 916 416 081

PARIS
113 Avenue Joffre
77450 Esbly
france@luznegra.net
Tel: +33 (0) 160 426 585