CONTROLADOR MONOCOLOR + RGB + RGBW + CCT

SECUENCIADOR PARA LEDS

Ref: 41.091 **receptor 12V -24V**

- 4 canales salida voltaje constante, máximum 8A por canal.
- Compatible con RF 2.4G una sola zona o varias zonas, monocolor, dual y RGB/RGBW (mandos).
- Un controlador RF acepta hasta 10 mandos.
- 4096 niveles 0-100% regulación de la luz progresiva.
- Cuando se utiliza con RGB/RGBW, modo dinámico incorporado, incluye salto o cambio gradual.
- Función de auto transmisión: El controlador transmite automáticamente la señal a otro controlador (con distancia de control de 15m).
- Sincroniza controladores varios.
- Disminución gradual (se puede seleccionar).
- Sobrecarga / protección corto circuito, reactivación automática.

Compatible con los controladores:
- 41.092
- 41.093

W 384 potencia | W 768 potencia | W 960 potencia | 12V voltaje | 24V voltaje | 48V voltaje | IP20

Potencia (W)	348W (12V)
Potencia (W)	768W (24V)
Potencia (W)	960W (48V)
Voltaje (V)	12V-48V
Canales (salida)	4
Amperaje	5A por canal a 48V 8A por canal a 12V y 24V
Distancia máxima de señal	15m (los controladores que estén en el mismo mando a distancia, repiten señal entre ellos)
Control	2.4GHz
Medidas	117x85x24,5mm
Regulación de coloures	si
Tipo de alimentación	mediante cable
Temperatura de trabajo	-30ºC / 55ºC
Estanqueidad	IP20
Fijación	se puede instalar mediante tornillos o cinta de doble cara, ninguno de los componentes de fijación viene con el produvto
Embalaje	1 unidad
Garantía	2 años

Aprobado por: CE RoHS COMPLIANT

Medidas:

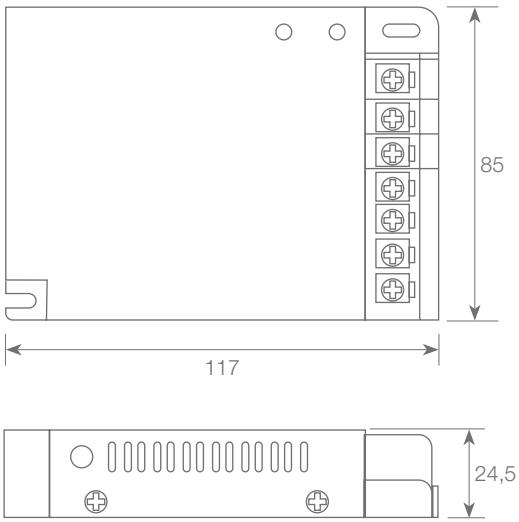

BARCELONA
C/ Carles Buhigues, 13
08420 Canovelles
Info@luznegra.net
Tel: +34 938 402 598

MADRID
C/ Adaptación, 27
28906 Getafe
centro@luznegra.net
Tel: +34 916 416 081

PARIS
113 Avenue Joffre
77450 Esbly
france@luznegra.net
Tel: +33 (0) 160 426 585

CONTROLADOR MONOCOLOR + RGB + RGBW + CCT

SECUENCIADOR PARA LEDS

Tipo de conexionados:

Monocolor:

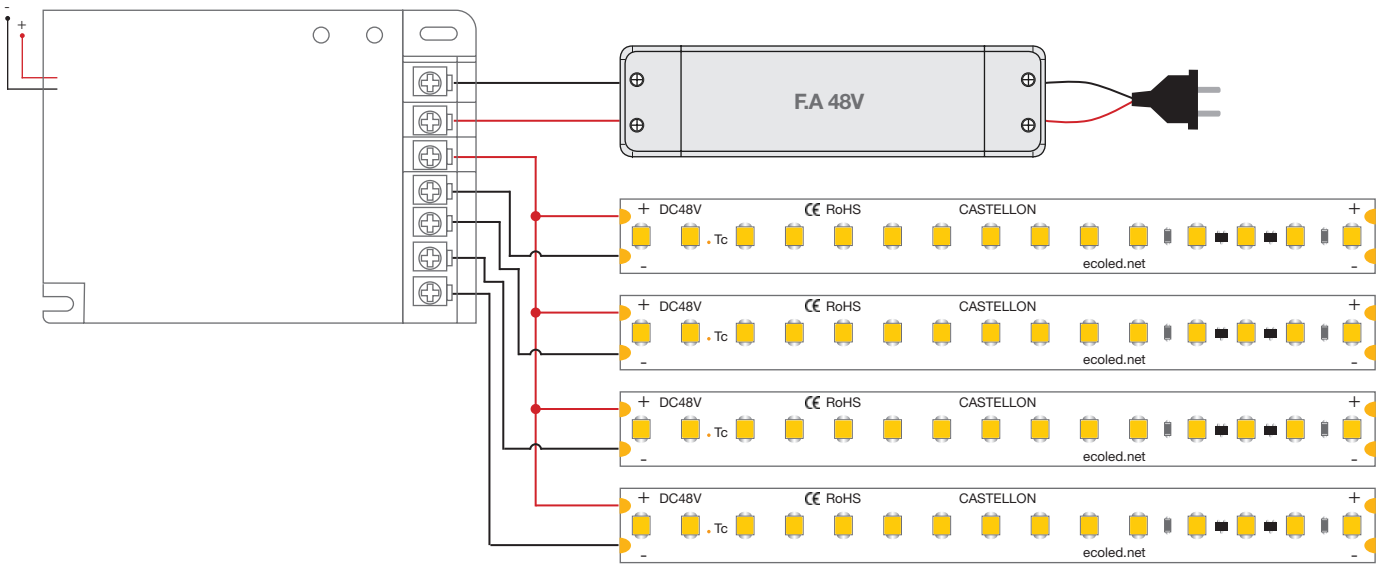

RGB:

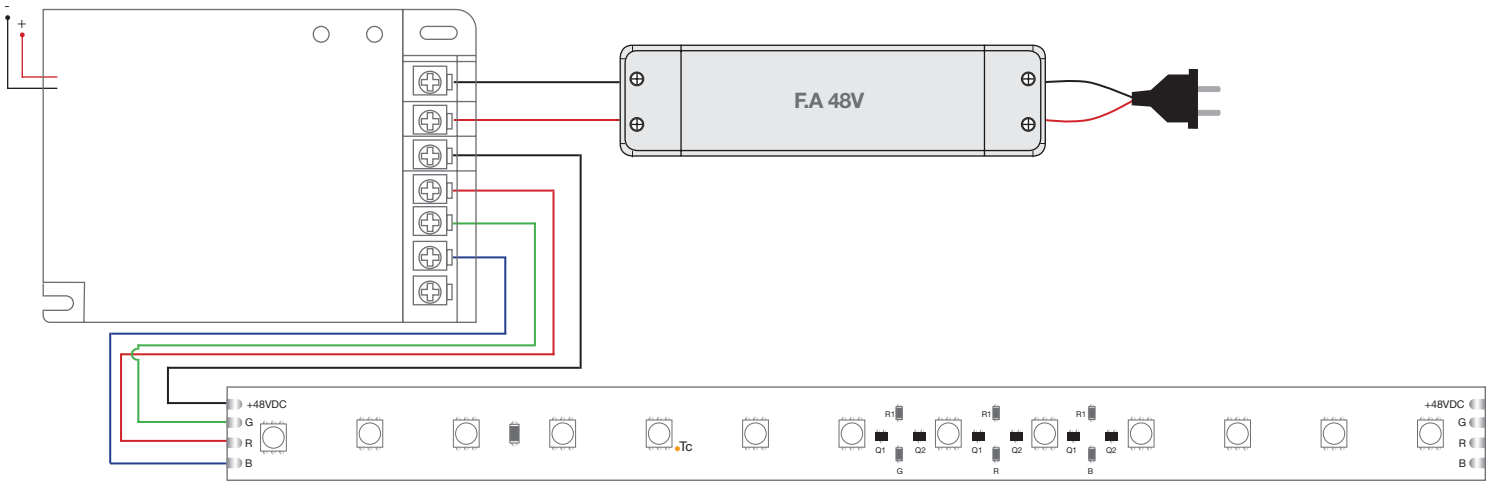

RGBW:

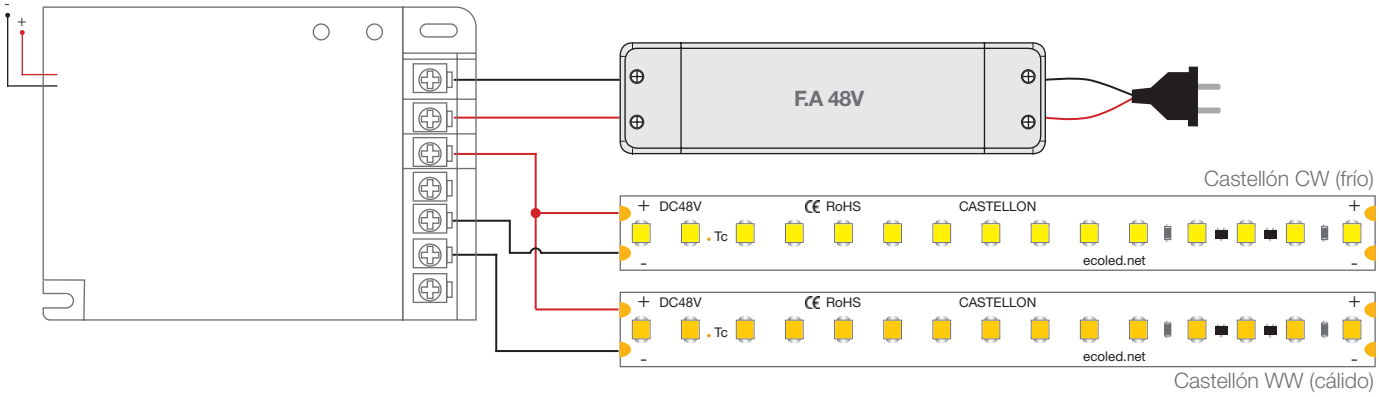

BARCELONA
C/ Carles Buhigues, 13
08420 Canovelles
Info@luznegra.net
Tel: +34 938 402 598

MADRID
C/ Adaptación, 27
28906 Getafe
centro@luznegra.net
Tel: +34 916 416 081

PARIS
113 Avenue Joffre
77450 Esbly
france@luznegra.net
Tel: +33 (0) 160 426 585

CONTROLADOR MONOCOLOR + RGB + RGBW + CCT

SECUENCIADOR PARA LEDS

Sincronización:

Cuando tenemos toda nuestra instalación preparada, podremos empezar a trabajar con todas las conexiones que hemos realizado. La instalación no debe tener ningún tipo de tensión.

Una vez preparada la instalación, podremos proceder a enlazar el mando a distancia al receptor.

Después de haber enlazado el mando con el receptor, damos tensión a nuestra instalación.

En el receptor, tenemos un botón llamado “Match” al que realizaremos una pulsación, donde podremos ver que el led indicador que está justo al lado parpadea y automáticamente, pulsaremos el botón ON/OFF de nuestro mando a distancia.

En el caso de que los mandos sean de una única zona o de 4 zonas, realizaremos una pulsación al botón de la zona deseada.

Veremos que la tira realiza un parpadeo y el led indicador se queda fijo. Esto significa que ya está sincronizado.

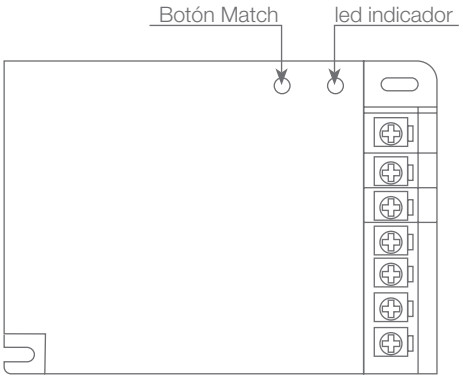

Desvincular:

Para poder desvincular el mando a distancia con el receptor, debemos pulsar el botón “Match”, el cual hemos utilizado antes, para poder sincronizar el mando a distancia con el receptor. Si lo mantenemos pulsado durante 5 segundos, le realizaremos un borrado general.

Hasta 10 mandos pueden soportar un receptor.

Control remoto

Compatible con estos controles remotos (comprados por separado). Para obtener más detalles, lea las instrucciones del control remoto.

41.092

41.093

BARCELONA
C/ Carles Buhigues, 13
08420 Canovelles
Info@luznegra.net
Tel: +34 938 402 598

MADRID
C/ Adaptación, 27
28906 Getafe
centro@luznegra.net
Tel: +34 916 416 081

PARIS
113 Avenue Joffre
77450 Esbly
france@luznegra.net
Tel: +33 (0) 160 426 585