LUZ NEGRA
linear lighting solutions

Tira flexible Gandía RGB+W

Características:

- Fácil de instalar
- Requiere uso de led profile para disipación.
- Puede utilizarse en espacios como pasillos, vitrinas, estanterías, etc.
- Grado de protección: IP67.
- Montaje sencillo gracias a la cinta autoadhesiva.

Referencias	Temp. color	Lúmenes/m	Lúmenes/W
33.193	RGB+W (3200K)	809	55

Características técnicas

Datos técnicos

Potencia (x metro)	14,4W/m
Potencia del rollo (5m)	72W
Voltaje	24V
Grado de protección	IP67

Datos fotométricos

IRC	-
R9	-
Consistencia de color	-
Ángulo de apertura	120º

Información de led

Tipo de led	SMD5050
Número de leds por metro	60
Número de leds por sección	6

Prestaciones

Regulable	Si *2
Autoadhesivo	Cinta 3M VHD
Apto para	Interior / Exterior

*2 Regulable con los controladores adecuados.

Temperaturas y condiciones de funcionamiento

Temperatura de trabajo *1	-20ºC / +40ºC
Temperatura almacenamiento	-40ºC / +80ºC

Vida media

Vida útil estimada	50.000h *3
Uso máximo ininterrumpido	18h

*3 En función de la disipación del perfil, de las horas diarias trabajadas y de la temperatura externa ambiental de trabajo.

Luz Negra se reserva el derecho de modificar las especificaciones técnicas de sus productos.
Para comprobar la información actualizada visite nuestra página web **www.luznegra.net**

Tira flexible Gandía RGB+W

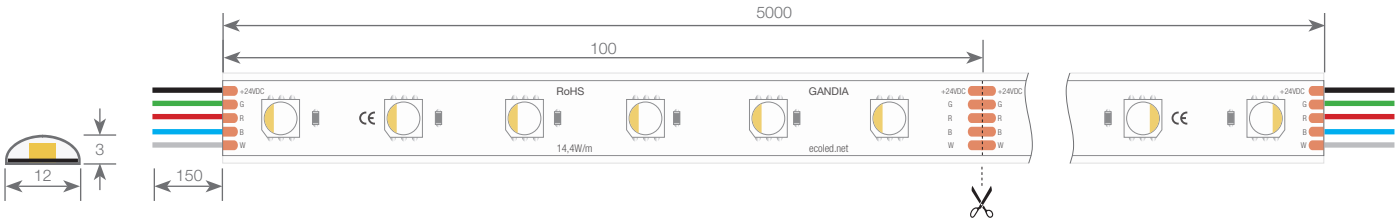

Dimensiones

Largo	5000mm	Longitud sección de corte	100mm
Ancho PCB	12mm	Longitud del cable	150mm
Alto total	3mm	Sección del cable	5x0,5mm^2

Conexionado

Máxima conexión en circuito abierto	3m	Máxima conexión en circuito cerrado	6m

Luz Negra se reserva el derecho de modificar las especificaciones técnicas de sus productos.
Para comprobar la información actualizada visite nuestra página web **www.luznegra.net**

Tira flexible Gandía RGB+W

Instrucciones de montaje

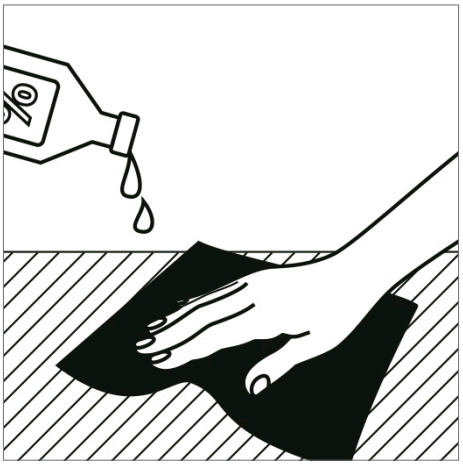

1. Limpiar de suciedad y grasa la superficie de instalación.

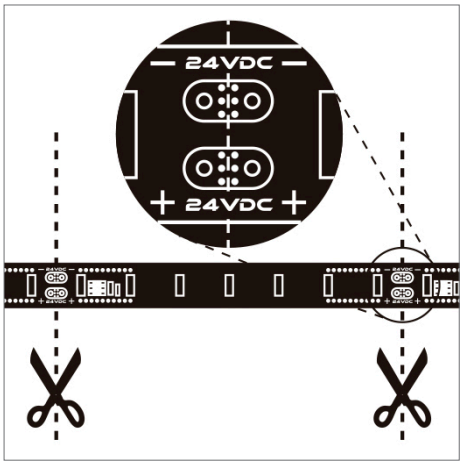

2. Cortar únicamente por las líneas indicadas en el PCB.

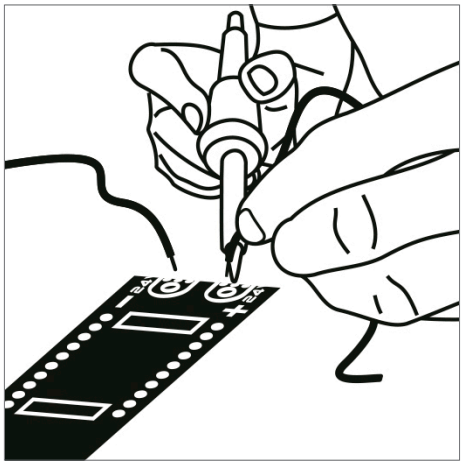

3. La polaridad (+/-) debe respetarse.
La temperatura de soldadura no puede exceder a 360º.

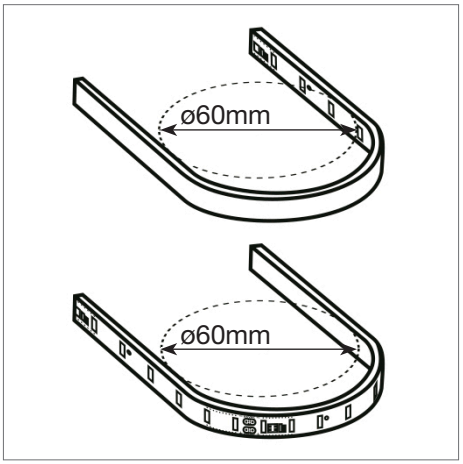

4. El diámetro de curvatura de las tiras flexibles no debe ser inferior a ø60mm.

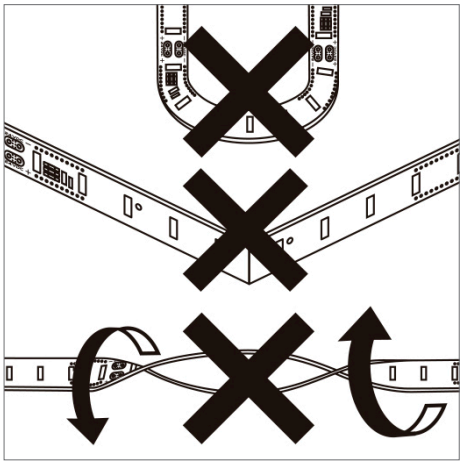

5. Las tiras flexibles no deben retorcerse ni doblarse con ángulos cerrados.

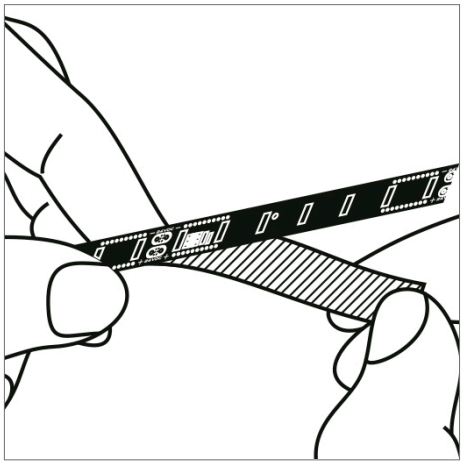

6. Aplicar eliminando el protector de la cinta trasera.

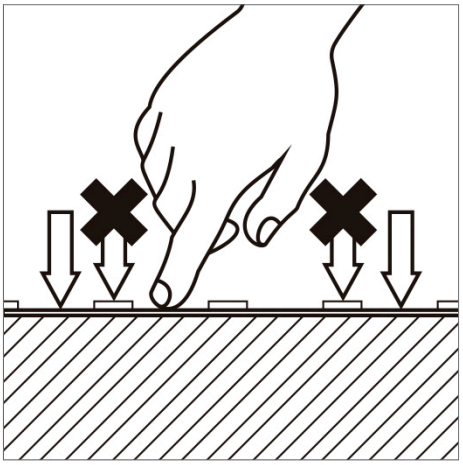

7. A la hora de aplicar la tira, presionar entre los leds y nuca en la superficie del led.

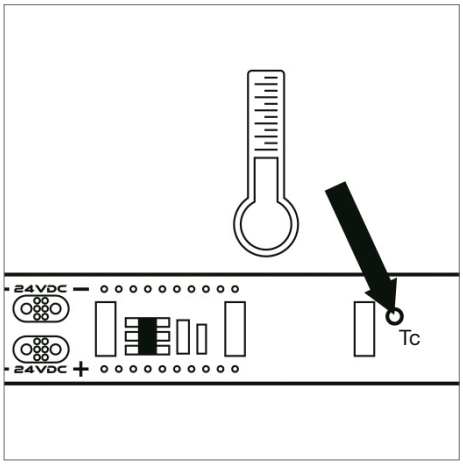

8. Se recomienda el uso de un perfil de aluminio para su disipación térmica. La temperatura no debe exceder lo recomendado en la ficha técnica*[1].

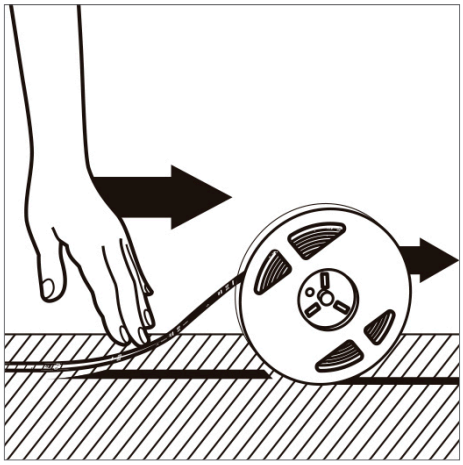

9. Manipule la tira flexible apagada y desenrolle según se vaya aplicando.

Luz Negra se reserva el derecho de modificar las especificaciones técnicas de sus productos.
Para comprobar la información actualizada visite nuestra página web **www.luznegra.net**