LUZ NEGRA
www.luznegra.net

ecoled

SECUENCIADOR RGB+W

SECUENCIADOR PARA LEDS

Ref: 41.049 **5V - 12V - 24V**

Secuenciador RGB + W (6A x canal) con una salida máxima de 10A. Sin memoria. Incluye control remoto con receptor de señal. Batería no incluida.

La carga máxima que podemos usar es 2.5A si usamos los 4 canales (RGBW) y 3.33A si usamos los 3 canales (RGB), ya que la salida máxima es 10A. Si el consumo de la instalación es superior, entonces debemos usar amplificadores.

Permite conectar una tira led RGB y una tira independiente monocolor o bien instalar la tira ecoled MARBELLA "RGB+W".

FUNCIONES:

Regulación de intensidad de la tira led.
Permite fijar la intensidad una vez la hemos escogido.
Guarda memoria de la última acción que se esté utilizando.

- Contiene diferentes tipos de programación preestablecidos en memoria, siete colores fijos (blanco RGB, turquesa, azul, verde, amarillo, rojo, lila) + Blanco; realiza cambios secuenciales y progresivos con parpaedo (flash) así como otros cambios preestablecidos de color.
- Permite la regulación de intensidad y el control de velocidad de cambio de color.
- Recomendado: combinar en la instalación si excedemos de 5 metros de tira LED RGB con el amplificador 41.022.

potencia potencia potencia voltaje voltaje voltaje IP20

Potencia (W)	50W (5V)
Potencia (W)	120W (12V)
Potencia (W)	240W (24V)
Canales (salida)	4
Amperios	2.5A x 4 canal
Detección de movimiento	máx. 30m
Programas	9
Guarda memoria	no
Regulación de instensidad	si
Receptor incluido	si
Temperatura de trabajo	-20ºC / +60ºC
Estanqueidad	IP20
Embalaje	1 unit
Garantía	2 years

Aprobado por: CE RoHS COMPLIANT

Esquema de instalación RGBW con amplificadores

Para instalaciones grandes debemos de instalar amplificadores ref: 41.022, de esta manera evitaremos pérdidas de luminosidad.
Las fuentes de alimentación deben ser siempre superiores al consumo que tengamos dejando un margen de seguridad (recomendado un 15-20%).
Se recomienda utilizar cinta térmica ref. 42.002 o una base de aluminio para favorecer la disipación de calor de la tira flexible led.
En los cables finales se debe de colocar regletas estancas para evitar que penetre humedad y posibles fallos en la instalación.

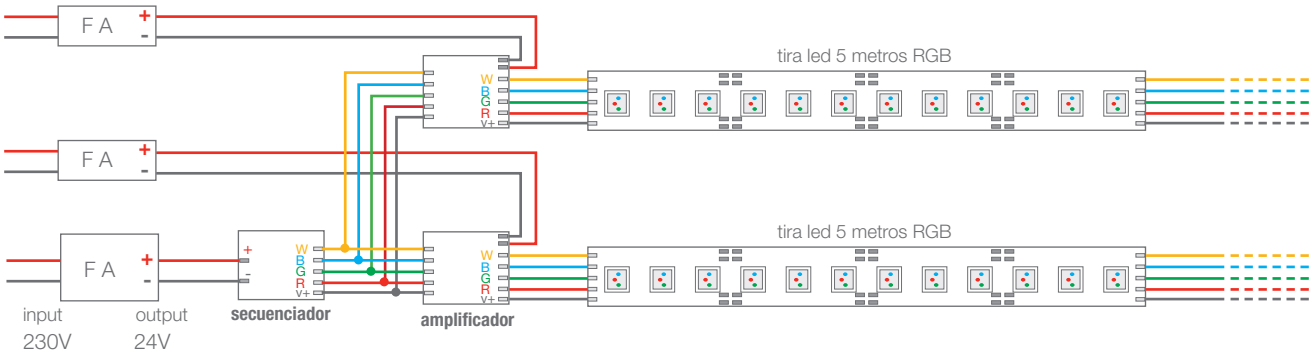

BARCELONA
C/ Carles Buhigues, 13
08420 Canovelles
Info@luznegra.net
Tel: +34 938 402 598

MADRID
C/ Adaptación, 27
28906 Getafe
centro@luznegra.net
Tel: +34 916 416 081

PARIS
113 Avenue Joffre
77450 Esbly
france@luznegra.net
Tel: +33 (0) 160 426 585