ESCLAVO DMX

SECUENCIADOR PARA LEDS

Ref: 41.046 **12V - 24V**

El descodificador DMX incluye una unidad de micro control avanzado que recibe la señal estándar de control digital DMX-512 y la transforma en señal PWM para la conducción del LED. El módulo DMX se puede conectar con la consola digital DMX para proporcionar intensidad o realizar cambios en los procedimientos.

Controlador para instalaciones digitales usando DMX512 con 4 canales de salida (3A x canal).

El esclavo DMX cambia la señal analógica a digital y, por lo tanto, nos permite establecer libremente una dirección DMX.

Recomendamos el uso de cables RJ45 con una señal DMX para mejorar la transmisión de la señal y también la colocación de un terminador RJ45 a la salida del 41.046 para evitar pérdidas (no incluidas).
Se puede conectar a una computadora o a un panel de mezcla DMX con un máximo de 512 canales.

W 144 potencia | W 288 potencia | 12V voltaje | 24V voltaje | IP20

Potencia (W)	144W (12V)
Potencia (W)	288W (24V)
Canales	4
Fecuencia de trabajo	50Hz / 60Hz
Amperios	3A x canal*
Temperatura de trabajo	-20ºC / +60ºC
Medidas	164x65x40mm
Peso	320g
Estanqueidad	IP20
Embalaje	1 unidad
Garantía	2 años

*Ante instalaciones que superen los 3 amperios por canal, recomendamos utilizar el amplificador 41.022

Aprobado por: CE

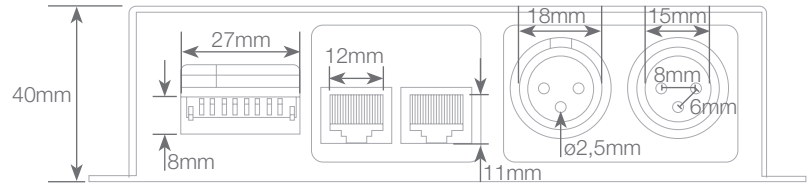

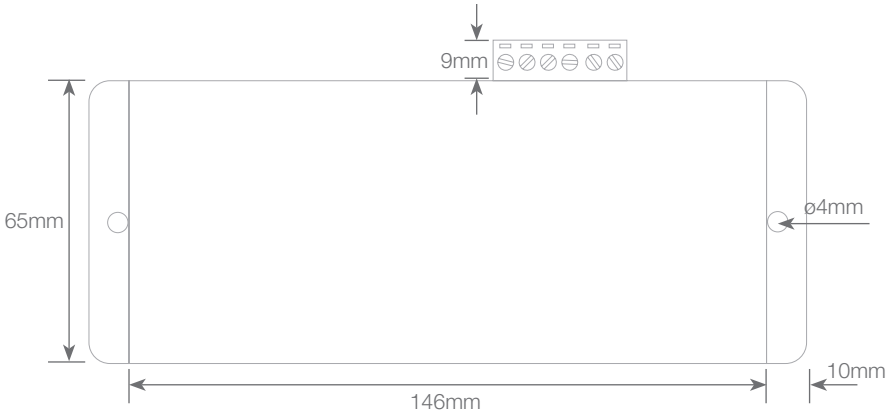

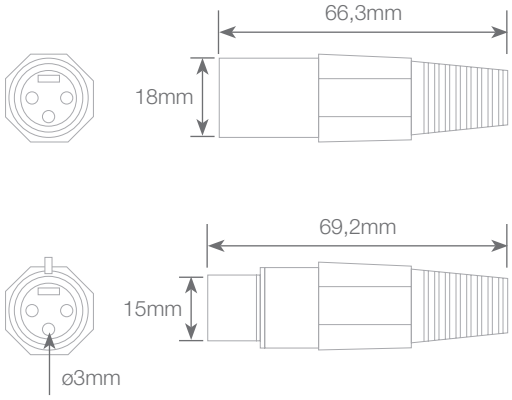

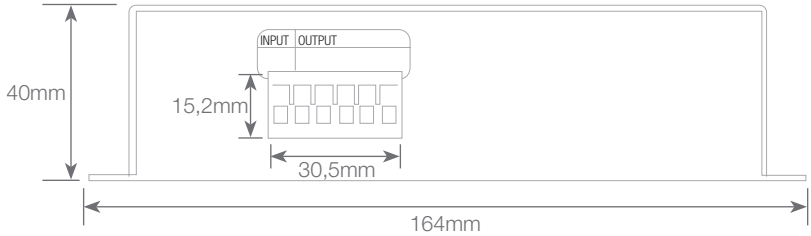

BARCELONA
C/ Carles Buhigues, 13
08420 Canovelles
Info@luznegra.net
Tel: +34 938 402 598

MADRID
C/ Adaptación, 27
28906 Getafe
centro@luznegra.net
Tel: +34 916 416 081

PARIS
113 Avenue Joffre
77450 Esbly
france@luznegra.net
Tel: +33 (0) 160 426 585

ESCLAVO DMX

SECUENCIADOR PARA LEDS

Especificaciones de Interfaz

Interfaz de entrada/salida DMX:

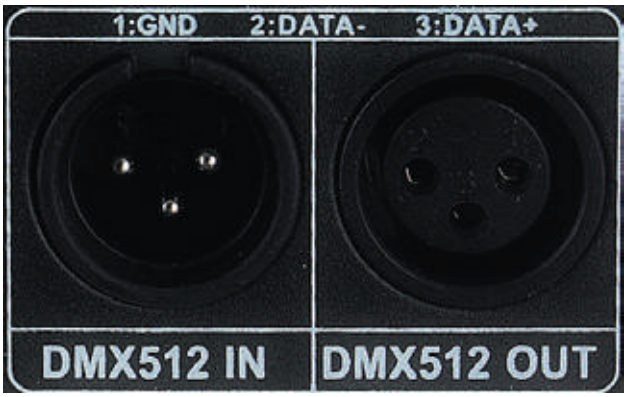

Incluye 3 clavijas como señal de interfaz DMX.

Salida y entrada DMX interface2:

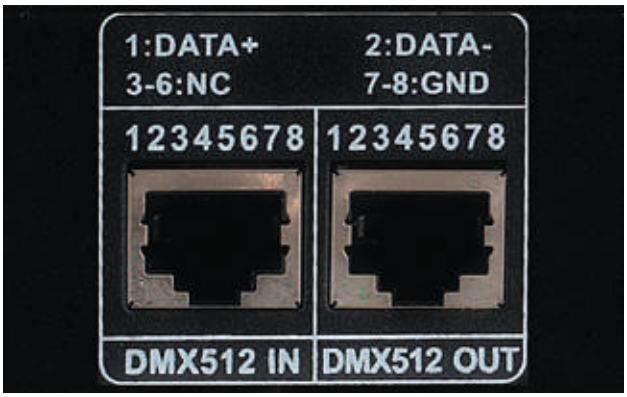

Utiliza RJ45 como señal de interfaz

Código de dirección y ajuste de la función interfaz

Fuente de alimentación y carga de interfaz:

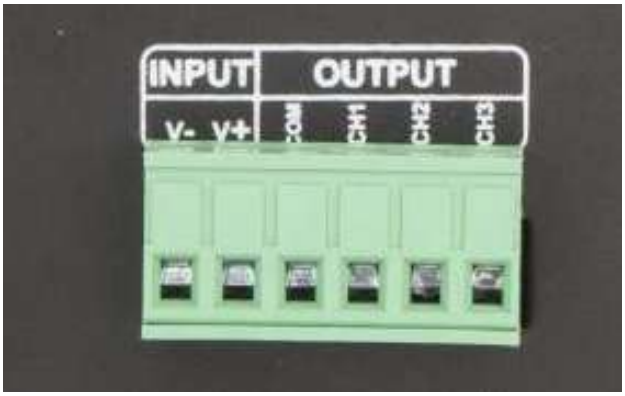

Incorpora 6 clavijas de potencia y carga de interfaz.

Instrucciones de uso

Configuración del código de dirección DMX:

Cada controlador común ocupa 3 direcciones DMX e incluye un interruptor de codificación para elegir la dirección, se trata de un interruptor con código numérico binario que establece el código original de la dirección DMX de 1 a 9, 1 es el más bajo y 9 es el más alto, puede seleccionar 511 códigos de dirección. La dirección original del código DMX es equivalente al valor añadido del código de interruptor de 1 a 9, coloque el interruptor de codificación hacia abajo (ON es la posición 1), por el contrario, el valor bit es el 0.

La señal DMX se recibe con el interruptor FUN(10)=OFF(ON es el 0).

Ejemplo 1:

Observe la siguiente imagen, si desea establecer el 37 como código de dirección, solo se puede elegir el primero, el tercero y el sexto interruptor de codificación, el valor añadido al codificar el valor del interruptor de codificación de 1 a 9 es 32 + 4 + 1, es decir, el código original de la dirección DMX512 es 37.

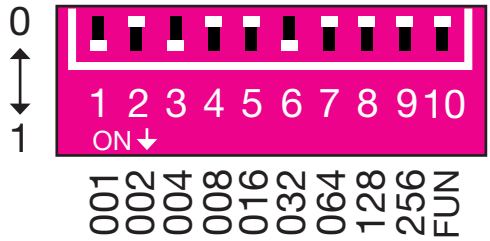

BARCELONA
C/ Carles Buhigues, 13
08420 Canovelles
Info@luznegra.net
Tel: +34 938 402 598

MADRID
C/ Adaptación, 27
28906 Getafe
centro@luznegra.net
Tel: +34 916 416 081

PARIS
113 Avenue Joffre
77450 Esbly
france@luznegra.net
Tel: +33 (0) 160 426 585

ESCLAVO DMX

Ejemplo 2:

Observe la siguiente imagen, si desea establecer 328 como código de dirección, solo puede elegir las entradas del noveno, séptimo o cuarto interruptor de codificación, el valor añadido al codificar el valor del interruptor de codificación de 1 a 9 es 256+64+8, es decir, el código original de la dirección DMX512 es 328.

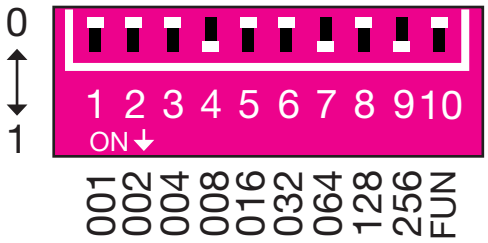

Otras funciones e instrucciones de uso

Función de Prueba:

El décimo bit del interruptor de codificación es “FUN”, se trata de una función incorporada en un botón. FUN=OFF muestra la función de descodificador DMX, se puede recibir la señal DMX.

El valor predeterminado de codificación del interruptor 1-9 es apagado: negro

Interruptor1=ON: rojo

Interruptor2=ON: verde

Interruptor3=ON: azul

Interruptor4=ON: amarillo

Interruptor5=ON: morado

Interruptor6=ON: cían

Interruptor7=ON: blanco

Interruptor8=ON: salto gradual entre los siete colores (8 velocidades)

Interruptor9=ON: salto gradual entre los siete colores (8 velocidades)

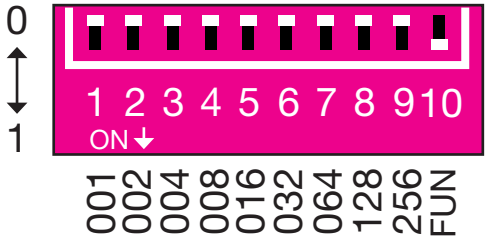

La velocidad de salto elegida cambia el efecto gradualmente

En la prueba de funcionamiento, el interruptor 8=ON muestra salto gradual entre los siete colores, el interruptor 9=ON muestra el cambio gradual y de efecto entre los siete colores, cada efecto tiene 8 velocidades:

Interruptor OFF de 1 a 7: 0 niveles

Interruptor1=ON:1 nivel

Interruptor2=ON:2 niveles

Interruptor 3=ON:3 niveles

Interruptor 4=ON:4 niveles

Interruptor 5=ON:5 niveles

Interruptor 6=ON:6 niveles

Interruptor 7=ON:7 niveles (máxima velocidad)

Hay varios interruptores=ON al mismo tiempo, el de mayor valor es el estándar. Como indica la imagen, todos los interruptores de código de marcación=ON muestran el estado del descodificador, para probar la función de cambios graduales la velocidad de cambio es 7.

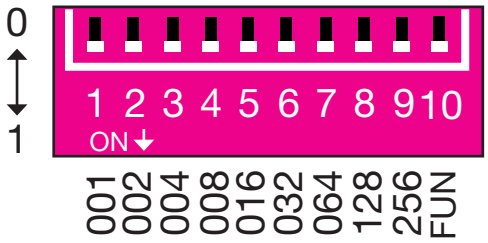

BARCELONA
C/ Carles Buhigues, 13
08420 Canovelles
Info@luznegra.net
Tel: +34 938 402 598

MADRID
C/ Adaptación, 27
28906 Getafe
centro@luznegra.net
Tel: +34 916 416 081

PARIS
113 Avenue Joffre
77450 Esbly
france@luznegra.net
Tel: +33 (0) 160 426 585

ESCLAVO DMX

SECUENCIADOR PARA LEDS

Esquema de conexión

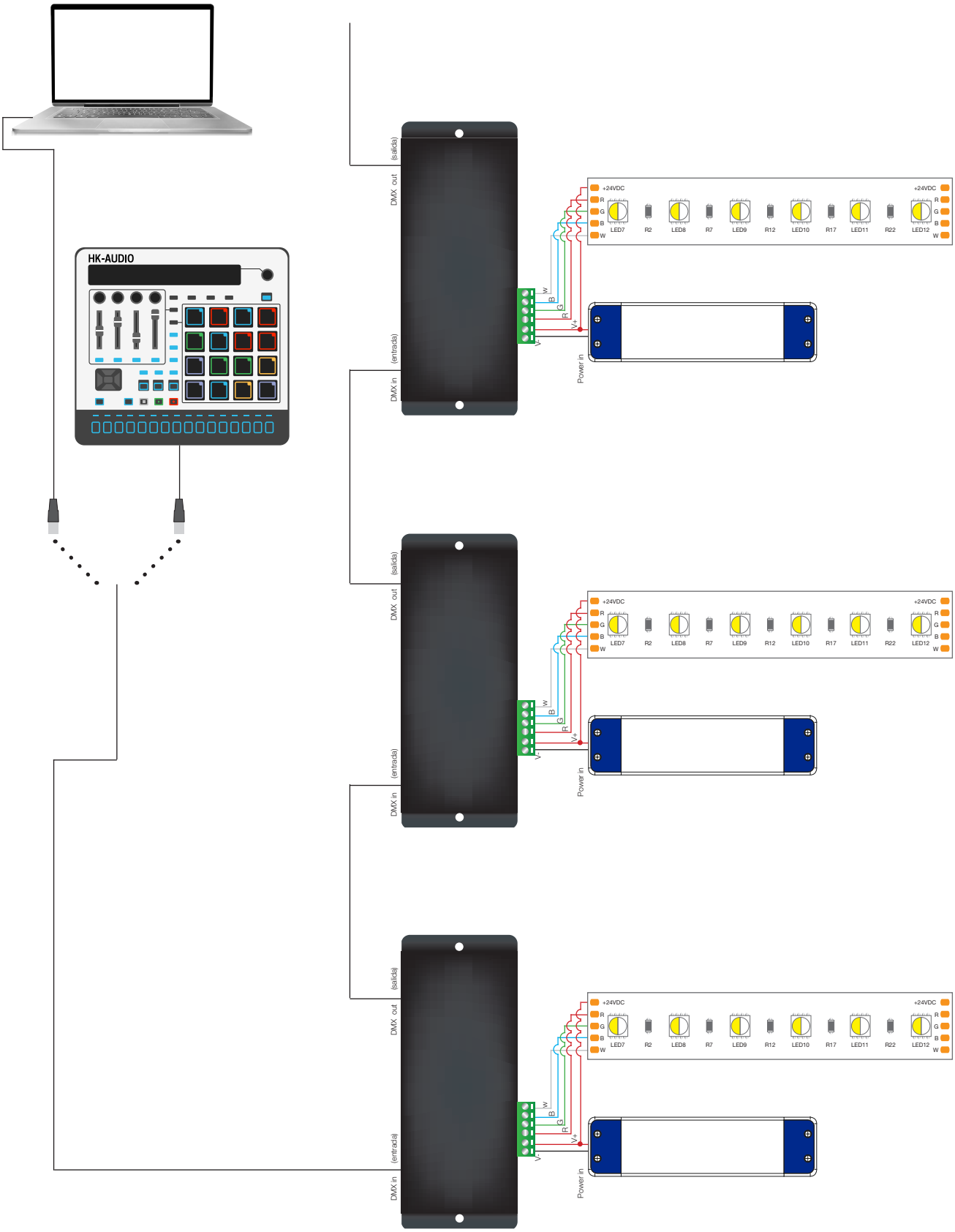

BARCELONA
C/ Carles Buhigues, 13
08420 Canovelles
Info@luznegra.net
Tel: +34 938 402 598

MADRID
C/ Adaptación, 27
28906 Getafe
centro@luznegra.net
Tel: +34 916 416 081

PARIS
113 Avenue Joffre
77450 Esbly
france@luznegra.net
Tel: +33 (0) 160 426 585