AMPLIFICADOR RGB+W NO ESTANCO

AMPLIFICADORES PARA LEDS

Ref: 41.022 **12V - 24V**

Amplificador RGB + W no estanco (6A x canal) con una salida máxima de 15A.
Debe alimentarse de la fuente de alimentación (canal de entrada: +/-).

Podemos instalar tantos amplificadores como necesitemos, conectándolos entre sí y a sus fuentes de alimentación correspondientes. Este producto es para uso en interiores.

potencia potencia voltaje voltaje IP20 interior

Potencia (W)	180W (12V)
Potencia (W)	360W (24V)
Canales (salida)	4
Amperios	3.75A x canal
Medidas	119x47x23mm
Estanqueidad	IP20
Embalaje	1 unit
Garantía	2 years

Aprobado por: CE RoHS COMPLIANT

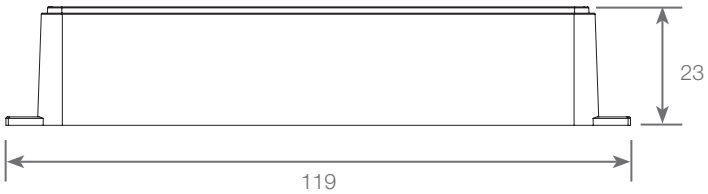

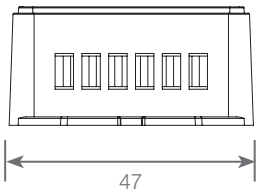

BARCELONA
C/ Carles Buhigues, 13
08420 Canovelles
Info@luznegra.net
Tel: +34 938 402 598

MADRID
C/ Adaptación, 27
28906 Getafe
centro@luznegra.net
Tel: +34 916 416 081

PARIS
113 Avenue Joffre
77450 Esbly
france@luznegra.net
Tel: +33 (0) 160 426 585

AMPLIFICADOR RGB+W NO ESTANCO

AMPLIFICADORES PARA LEDS

Instrucciones:

21.022 es un amplificador recientemente actualizado y de alto rendimiento con señal de 4 canales. Tiene un acoplador óptico de alta velocidad con una salida de 10 Mbps; puede emitir la señal de salida del controlador principal de forma completa y sincrónica.
Este producto funciona en todos los controladores led del mercado de la serie PWM; Hecho de MOSFET para asegurar la salida de alta velocidad.
Cada vez que agrega un amplificador más, puede conectar el doble de led. Teóricamente, puede conectar innumerables amplificadores, la entrada y la salida tienen aislamiento optoelectrónico. Trabajar con el controlador principal puede significar que la aplicación requiera una gran potencia, un amplio rango y área de sincronización.

Diagrama:

Esquema de instalación 41.022 “4 canales” con amplificadores

Para instalaciones grandes debemos de instalar amplificadores ref: 41.022, de esta manera evitaremos pérdidas de luminosidad. Las fuentes de alimentación deben ser siempre superiores al consumo que tengamos dejando un margen de seguridad (recomendado un 15-20%). Se recomienda utilizar cinta adhesiva disipadora de calor ref: 42.039 o una base de aluminio para favorecer la disipación de calor de la tira flexible led. En los cables finales se debe de colocar regletas estancas para evitar que penetre humedad y posibles fallos en la instalación.

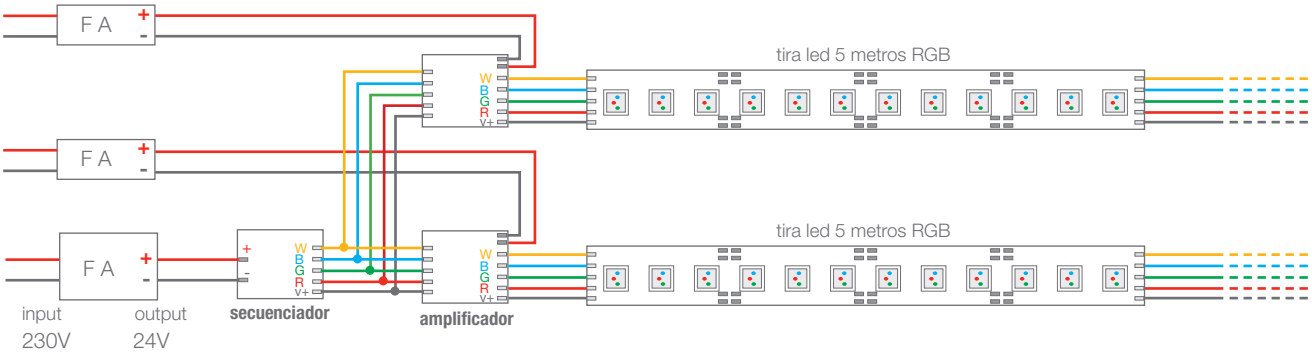

BARCELONA
C/ Carles Buhigues, 13
08420 Canovelles
Info@luznegra.net
Tel: +34 938 402 598

MADRID
C/ Adaptación, 27
28906 Getafe
centro@luznegra.net
Tel: +34 916 416 081

PARIS
113 Avenue Joffre
77450 Esbly
france@luznegra.net
Tel: +33 (0) 160 426 585