Panel de control RGBW para superficie

Ref: 41.030

Características:

- Es capaz de controlar 4 zonas diferentes.
- Control inalámbrico de alta RF de 2,4GHz con control de larga distancia.
- Admite ON/OFF, color, temperatura de color, saturación y control de brillo.
- Control táctil, tacto sensible.
- Compatible con el receptor: 41.026 / 41.071 / 40.017

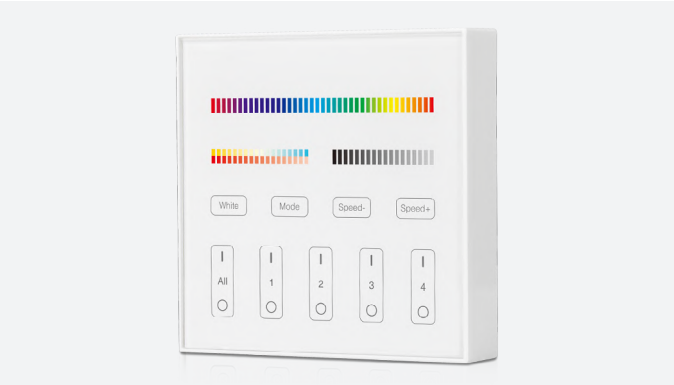

Características técnicas

Datos técnicos	
Voltaje	3V
Frecuencia de transmisión	2.4GHz
Potencia de transmisión	6dBm
Consumo de energía en espera	20µA
Grado de protección	IP20
Zonas	4
Modo de velocidad +/-	Si
Tipo de control	Radiofrecuencia
“On”	Si
“Off”	Si
Memoria	Si

Prestaciones	
Regulación	Monocolor / CCT / RGB / RGBW / RGBW+CCT
Tipo de alimentación	2 pilas AAA (no incluidas)
Apto para	Interior
Fijación	Superficie
Distancia máxima de recepción de señal	30m
Tipo de conexionado	Ánodo común
Panel frontal	Vidrio templado

Temperaturas y condiciones de funcionamiento	
Temperatura de trabajo	-10ºC / 40ºC

Atención

1. Este producto debe ser instalado por profesionales.
2. Antes de conectar la alimentación, por favor asegúrese de que todo el cableado es correcto, para no causar daños a los dispositivos.
3. Si se ha producido un fallo, no lo repare sin permiso de un profesional del sector, de lo contrario los dispositivos podrían dañarse.

Luz Negra se reserva el derecho de modificar las especificaciones técnicas de sus productos.
Para comprobar la información actualizada visite nuestra página web **www.luznegra.net**

Panel de control RGBW para superficie

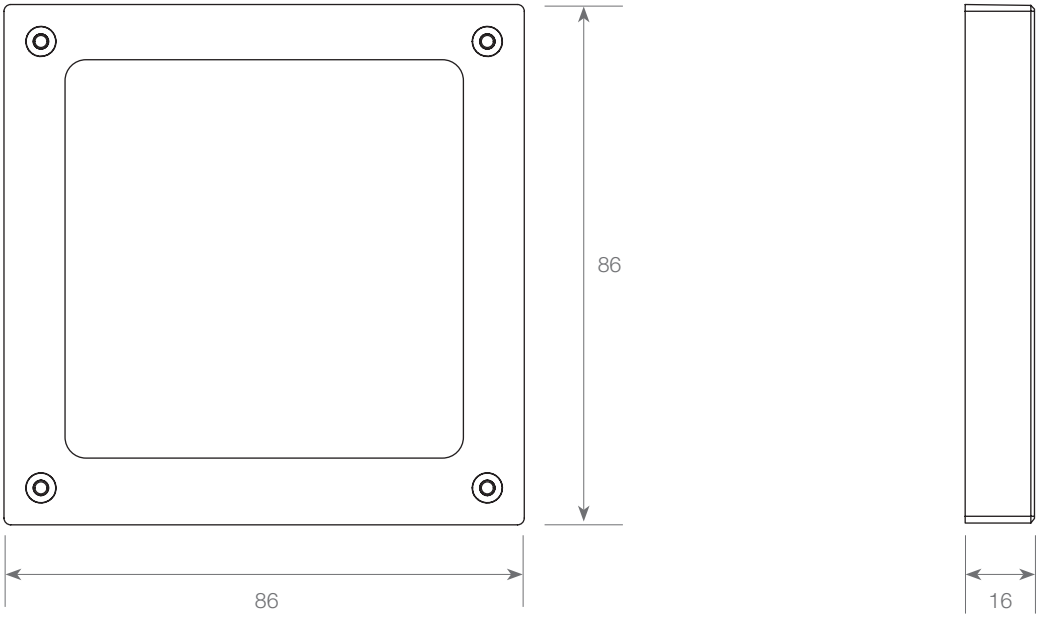

Dimensiones y peso

Largo	86mm	Alto	16mm
Ancho	86mm	Peso	0,16Kg

Compatible con el receptor:

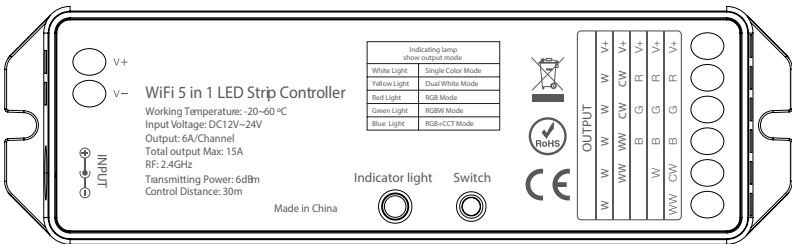

41.026 / 41.071

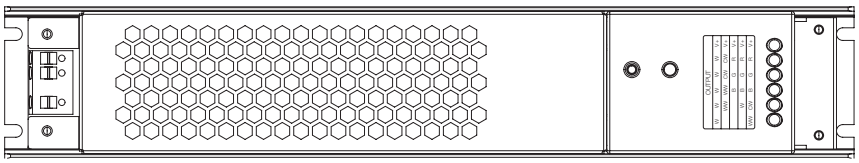

40.017

Luz Negra se reserva el derecho de modificar las especificaciones técnicas de sus productos.
Para comprobar la información actualizada visite nuestra página web **www.luznegra.net**

Panel de control RGBW para superficie

Panel táctil RGBW - temperatura de color

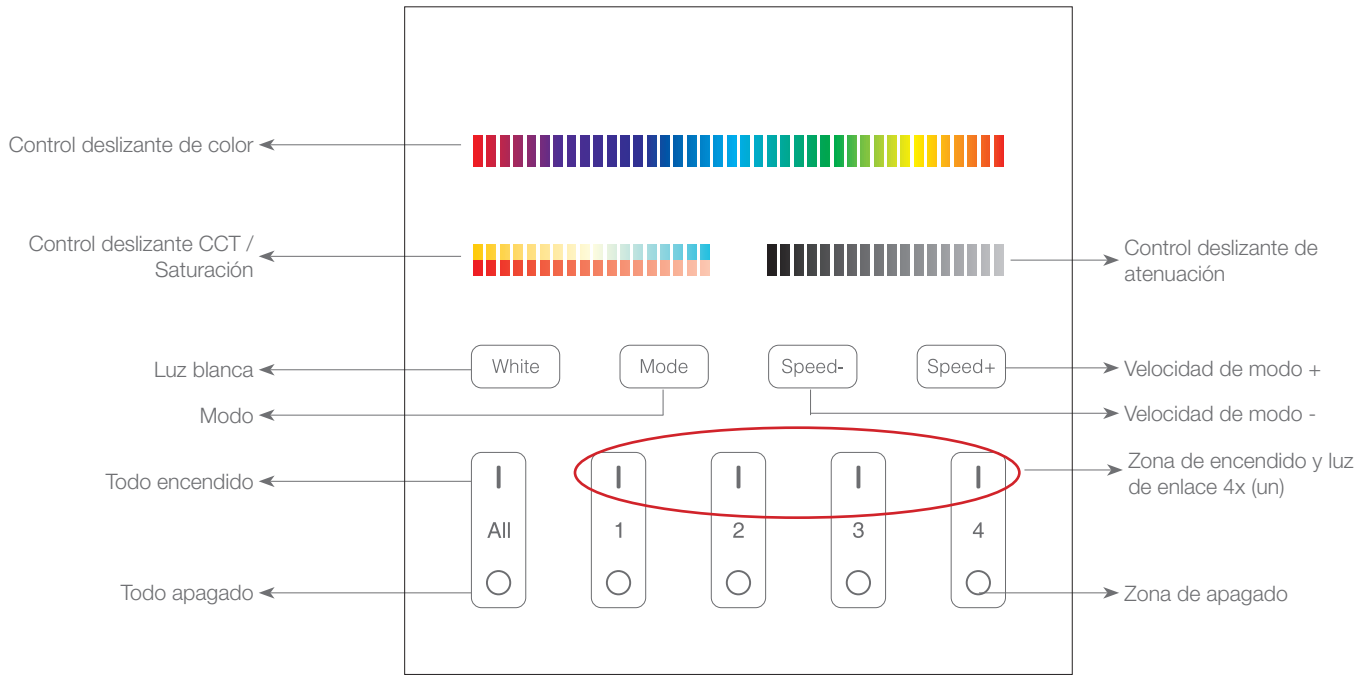

Instrucción de función de los botones

Cambie los colores de la luminaria.

En el modo de luz blanca, ajuste la temperatura del color
En el modo de luz de color, cambie la saturación del color.

Ajuste del brillo (1% ~ 100%).

White Presione brevemente para obtener el modo en luz blanca.

Mode Presione para cambiar el modo.

Speed - Presione para reducir la velocidad en modo dinámico.

Speed + Presione para acelerar en modo dinámico

I

- Todo encendido ("ALL ON"): presione para encender todas las luces vinculadas. Mantenga pulsado durante 5 segundos para activar el sonido de indicación.
- Zona encendido (ZONE 1-4 ON): presione para encender las luces vinculadas a la zona.

O

- Todo apagado ("ALL OFF"): presione para apagar todas las luces vinculadas. Mantenga pulsado durante 5 segundos para activar el sonido de indicación.
- Zona apagado (ZONE 1-4 OFF): presione para apagar todas las luces vinculadas.

Luz Negra se reserva el derecho de modificar las especificaciones técnicas de sus productos.
Para comprobar la información actualizada visite nuestra página web **www.luznegra.net**

Panel de control RGBW para superficie

Vincular / Desvincular

1. Instrucciones de vincular:

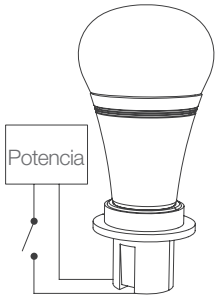

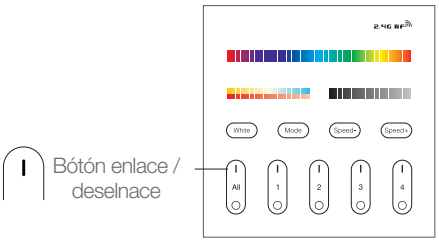

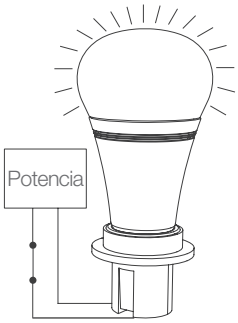

1. Apague la luz y después de 10 segundos vuelva a encenderla.
2. Cuando la luz esté encendida, presione brevemente cualquier zona de " ⌒ " 3 veces antes de los 3 primeros segundos.
3. La luz parpadea 3 veces lentamente y esto significa que la vinculación se realizó correctamente.

⚠ Si la luz no parpadea lentamente, el enlace ha fallado. Apague la luz nuevamente y siga los pasos anteriores nuevamente.

2. Instrucciones desvincular:

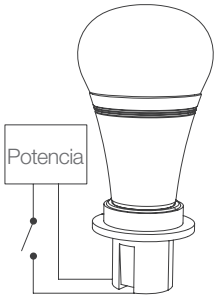

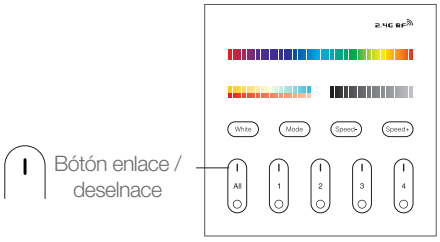

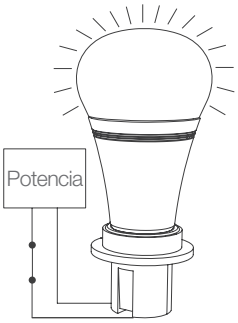

1. Apague la luz y después de 10 segundos vuelva a encenderla.
2. Cuando la luz esté encendida, presione brevemente cualquier zona de " ⌒ " 5 veces antes de los 3 primeros segundos.

   La desvinculación debe ser la misma zona que con el vínculo.
3. La luz parpadea 10 veces lentamente y esto significa que la vinculación se realizó correctamente.

⚠ Si la luz no parpadea lentamente, el enlace ha fallado. Apague la luz nuevamente y siga los pasos anteriores nuevamente.

Luz Negra se reserva el derecho de modificar las especificaciones técnicas de sus productos.
Para comprobar la información actualizada visite nuestra página web **www.luznegra.net**

Panel de control RGBW para superficie

Instalación / desinstalación

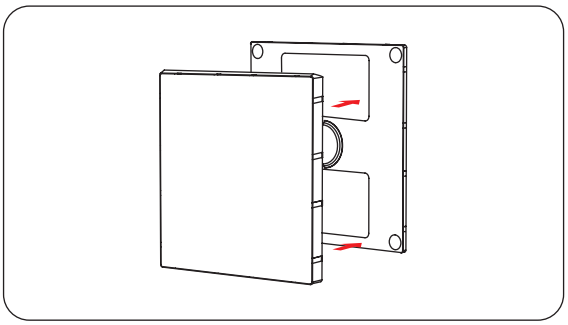

1. Separe el soporte del panel de control.

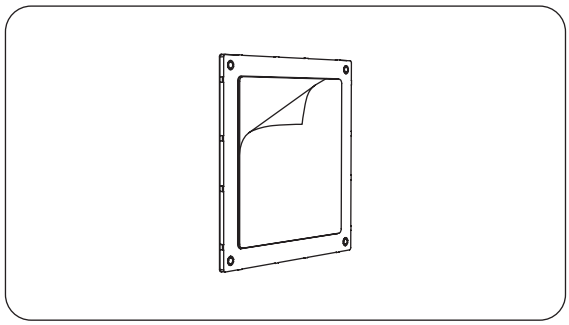

2. Quite el adhesivo del soporte.

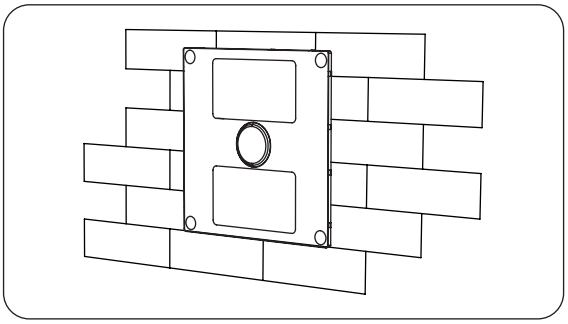

3. Coloque el soporte en la superficie de la pared.

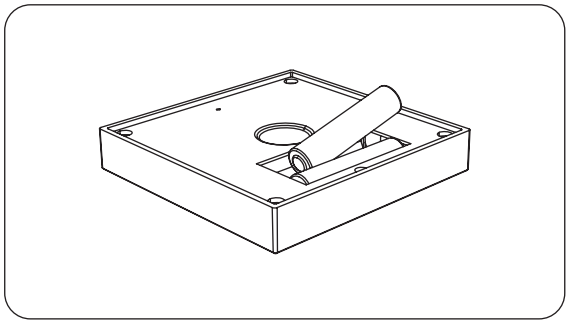

4. Coloque las 2 pilas (AAA) detrás del panel.

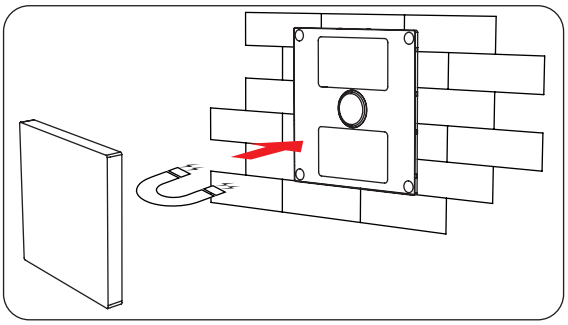

2. Acerque el panel de control a la base y gracias al imán que lleva incorporando se enganchará automáticamente.

Luz Negra se reserva el derecho de modificar las especificaciones técnicas de sus productos.
Para comprobar la información actualizada visite nuestra página web **www.luznegra.net**