LUZ NEGRA
linear lighting solutions

Ruban flexible Infinity COB

Caractéristiques :

- Type COB
- Pont redresseur intégré.
- Fournit un effet lumineux continu et uniforme.
- Ample angle lumineux, lumière plus douce.
- Degré de protection: IP65.
- Installation facile grâce à la bande adhésive.
- L'utilisation d'un profilé en aluminium est recommandée pour une meilleure dissipation thermique.

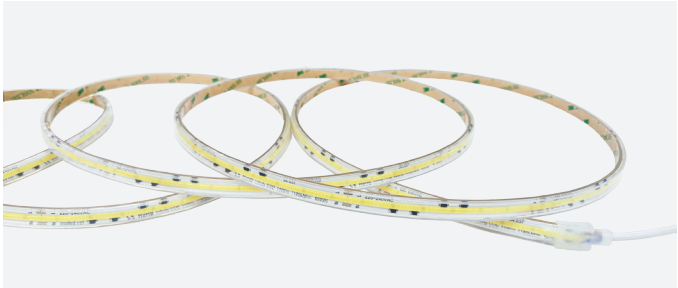

Références	Temp. de couleur	Lumens/m	Lumens/W	Efficience énergétique
34.040	6000K	1368	98.09	F
34.041	4000K	1287	91.91	F
34.042	2700K	1099	78.92	F

Caractéristiques techniques

Données techniques	
Puissance (x mètre)	14W/m
Voltage	230V
Degré de protection	IP65

Données photométriques	
Ra	82
Angle d'ouverture	180º

Informations sur les led	
Type de led	COB
Nombre de led par mètre	560
Nombre de led par section	56

Services	
Réglable	Oui *2
Bande adhésive	Cinta 3m
Convient pour	Intérieur / Extérieur

*2 Réglable avec les contrôleurs appropriés.

Températures et conditions de fonctionnement	
Température de travail *1	-40ºC / +50ºC
Température de stockage	-40ºC / +80ºC

Durée de vie	
Durée de vie estimée	30.000h *3
Utilisation quotidienne recommandée	12h

*3 En fonction de la dissipation thermique du profilé, des heures travaillées par jour et de la température environnementale de travail.

WARRANTY 3 YEARS WARRANTY · IP65 · CE · RoHS COMPLIANT · LVD · EMC · 30 000 hours Min. Service Lifetime

Luz Negra se réserve le droit de modifier les spécifications techniques de ses produits.
Pour obtenir des informations actualisées, veuillez consulter notre site web **www.luznegra.net**

Ruban flexible Infinity COB

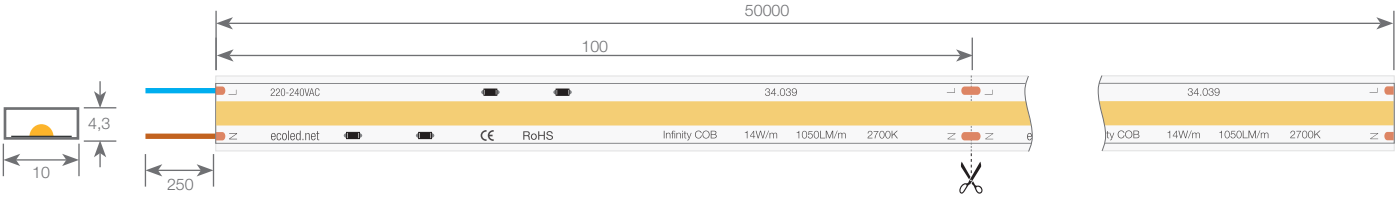

Dimensions et poids

Longueur du rouleau	5000mm	Hauteur totale	4,3mm
Largeur totale	10mm	Longueur de la section de coupe	100mm
Largeur PCB	8mm	Longueur du câble	250mm
Section du câble	2x0,5mm^2		

Connexion

Connexion max. en circuits ouverts	50m	Connexion max. en circuits fermés	-

Luz Negra se réserve le droit de modifier les spécifications techniques de ses produits.
Pour obtenir des informations actualisées, veuillez consulter notre site web **www.luznegra.net**

Ruban flexible Infinity COB

Instructions de montage

1. Nettoyer la surface d'installation de la saleté et de la graisse.

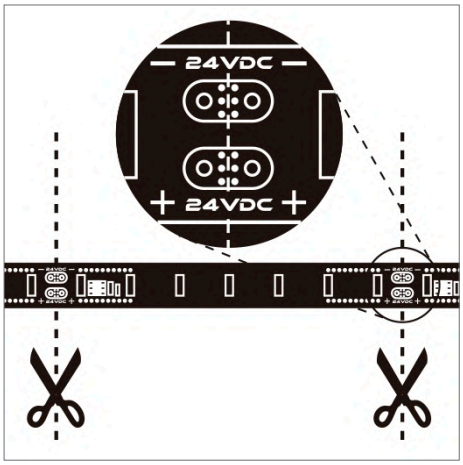

2. Couper uniquement le long des lignes indiquées sur la carte de circuit imprimé.

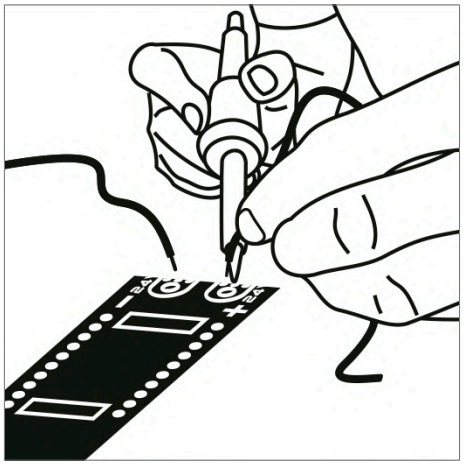

3. La polarité (+/-) doit être respectée.
La température de soudure ne doit pas dépasser 360°.

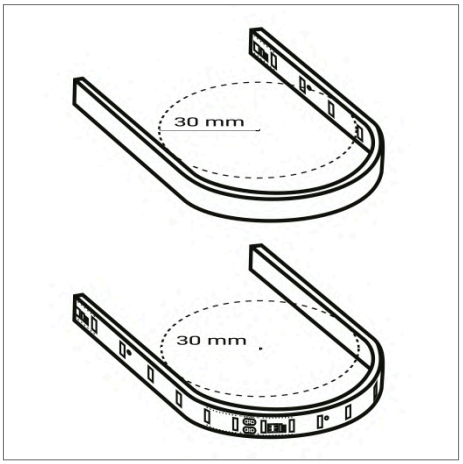

4. Le diamètre de cintrage des bandes flexibles ne doit pas être supérieur à 30mm.

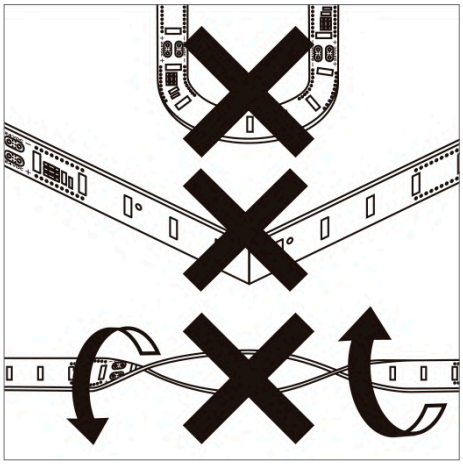

5. Les bandes flexibles ne doivent pas être tordues ou pliées à angle vif.

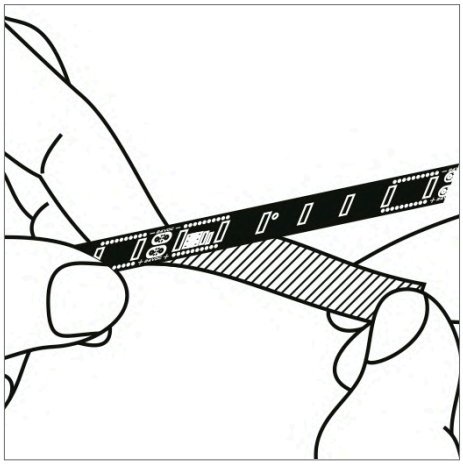

6. Appliquer en retirant le protecteur de ruban adhésif du dos.

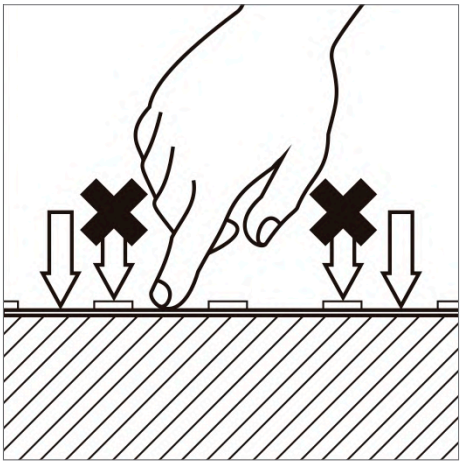

7. Lors de l'application de la bande, appuyez entre les led et non pas sur la surface de la led.

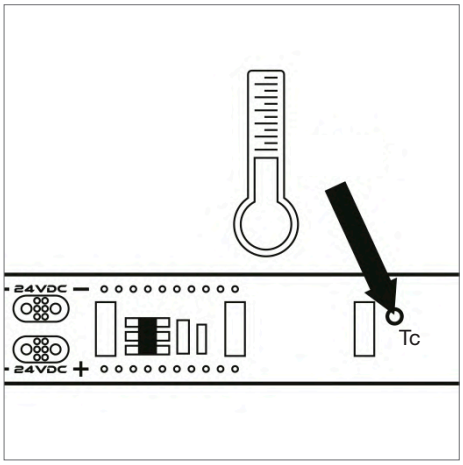

8. Il est recommandé l'utilisation d'un profilé en aluminium pour la dissipation de la chaleur. La température ne doit pas dépasser les valeurs recommandées sur la fiche technique*[1].

9. Manipuler la bande flexible et la dérouler au fur et à mesure de l'application.

Luz Negra se réserve le droit de modifier les spécifications techniques de ses produits.
Pour obtenir des informations actualisées, veuillez consulter notre site web **www.luznegra.net**